I INDICE | D INHALT | GB INDEX | E ÍNDICE

Pompe per vuoto lubrificate a palette
Drehschieber - Vakuumpumpen, ölgeschmiert
Oil lubricated vane vacuum pumps
Bombas de vacío lubricadas con paletas

LB.2 - LB.3 - LB.4 34
LB.6 -LB.8 - LA.12 36
LB.18 38
LB.25 - LV.25 40
LB.40 - LB.60 42
LB.40SM - LB-40SH - LB.60SM - LB.60SH 44
LB.100 46
LB.180 - LB.250 48
LB.5WR 50
LB.25WR 52
LB.40WR - LB.60WR 54
LB.100WR 56
LB.6CC 58
Accessori - Zubehör - Accessories - Accesorios 60

LB.25

LB.180

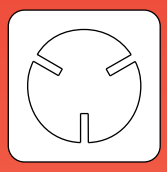

LB.2
LB.3
LB.4

I
Pompe per vuoto lubrificate a palette

Le dimensioni estremamente ridotte e la bassa pressione finale (ass.) raggiungibile, sono le caratteristiche principali di questa nuova serie. Un efficace sistema di abbattimento e recupero, inserito nel serbatoio, garantisce l'assenza di vapori di olio allo scarico ed una rumorosità molto contenuta, mentre la forma costruttiva di tipo monoblocco e l'impiego di leghe leggere conferiscono a queste pompe ingombro e peso estremamente ridotti, rendendole particolarmente adatte ad essere collocate in spazi ristretti purché sufficientemente aerati o su apparecchiature mobili. Il raffreddamento è affidato alla ventola del motore. Questa serie è adatta all'evacuazione di piccoli contenitori chiusi o all'aspirazione continua entro un intervallo di pressione da 200 a 2 mbar (ass.) oppure per LB.2 da 500 a 20 mbar (ass.).
La fornitura di serie comprende:
- Depuratore allo scarico
- Confezione di olio BV 32
- Protezione termica (130°C) (solo per 1~)

D
Drehschieber Vakuum-pumpen, ölgeschmiert

Die wichtigsten Merkmale dieser neuen Serie sind die besonders kompakten Abmessungen und der niedrige Enddruck (abs.). Das im Öltank befindliche, effektive Dämpfungs- und Rückgewinnungssystems vehindert Öldämpfe und reduziert den Schalldruckpegel. Dank des Monoblock - Designs und der Verwendung leichter Legierungen, verfügen diese Pumpen über sehr kompakte Abmessungen und geringe Gewichte. Somit sind sie ideal für Anwendungen, bei denen wenig Platz zur Verfügung steht, eine ausreichende Belüftung jedoch vorhanden ist. Die Kühlung der Pumpe wird über den integrierten Motorenventilator sichergestellt. Diese Serie ist besonders geeignet für die Evakuierung von kleinen geschlossenen Behältern oder für den Dauerbetrieb innerhalb eines Druck - Intervalls von 200 - 2mbar (Abs.) bzw. für Modell LB.2 von 500 - 20mbar (abs.).
Die Standardausführung beinhaltet:
- Kondensat - Abluftfilter
- Öl BV 32
- Thermoschutz 130°C (nur 1~)

GB
Oil lubricated vane vacuum pumps

Compac size combined with low ultimate pressure (abs.) are the main features of this new series. An effective damping and recovery system integral in the oil box, eliminates oil vapours at the exhaust and keeps noise level very low. Thanks to the monobloc design and the use of light alloys, these pumps have very limited overall dimensions and weight, which makes them ideal for applications in small spaces, where ventilation is edaquate or on mobile equipment. Pump cooling is ensured by the motor fan. This series is suitable for evacuation of small closed systems, or for a continuous operation within a pressure range from 200 to 2 mbar (abs.) or for the LB.2 from 500 to 20 mbar (abs.).
Standard supply includes:
- Exhaust mist eliminator
- Pack of BV 32 oil
- Thermal protector (130°C) (1~ only)

E
Bombas lubricadas de vacío con paletas

Principales carácteristicas de esta nueva serie son el tamaño muy reducido y baja presión final (ass.). Un sistema de reducción y de recuperación eficaz, colocado en el tanque, garantiza la ausencia de vapores de aceite a la descarga y un nivel de ruido muy bajo. Gracias a la forma industrial del tipo monobloc y al uso de aleaciones ligeras, el peso y el tamaño de estas bombas son muy reducidos y ésto las caracteriza como muy adecuadas para ser colocadas en sitios estrechos, donde se encuentre una ventilación suficiente, o en máquinas moviles.
El ventilador del motor garantiza la refrigeración de la bomba. Esta serie puede ser utilizada para la evacuación de pequeños sistemas cerrados o también para una aspiración continua dentro de un intervalo de presión de 200 a 2mbar (ass.), o para las LB.2 de 500 a 20mbar (ass.).
El modelo base contiene:
- Filtro depurator
- Aceite BV 32
- Protección térmica (130°C) (solo 1~)

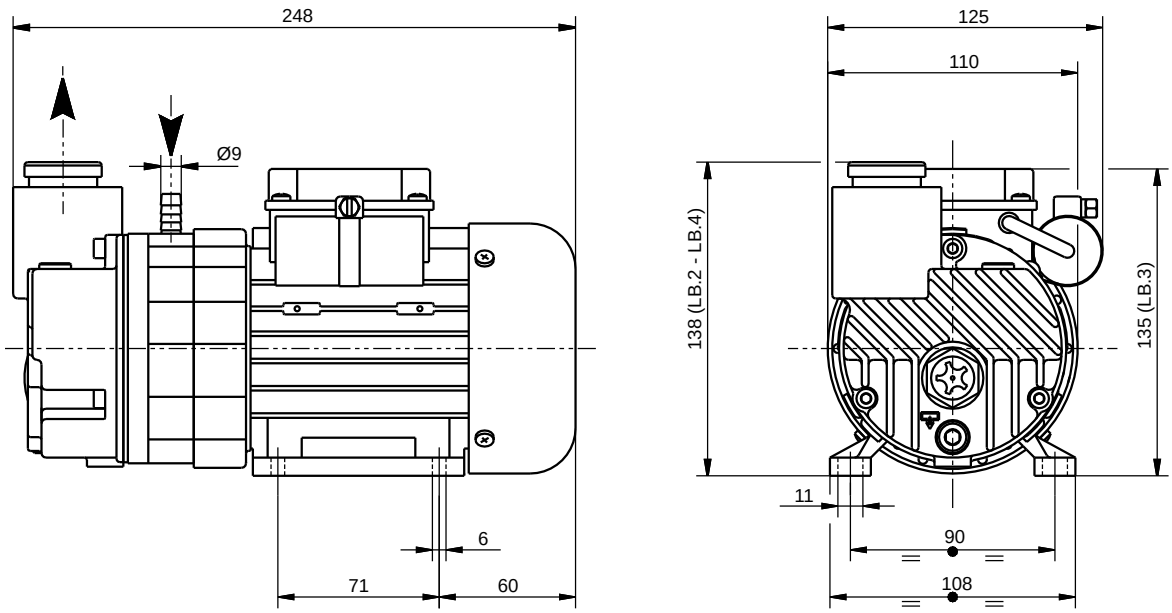

Accessori principali (I) / Die wichtigsten Zubehörteile (D)	Main accessories (GB) / Accesorios principales (E)	LB.2	LB.3	LB.4
Kit ricambi minor Ersatzteil - Kit, klein	Minor spare part Kit Kit recambio minor	K9601043	K9601044	K9601057
Kit ricambi major Ersatzteil - Kit, groß	Major spare part Kit Kit recambio major	K9601043/1	K9601044/1	K9601057/1
Kit base di appoggio/maniglia Kit Montageplatte und Griff	Rest/handle Kit Kit de base con maneta	9016001		
Valvola di ritegno Rückschlagventil	Check valve Válvula anti-retorno	9007010		
Filtro in aspirazione Ansaugfilter	Inlet filter Filtro de aspiración	9001004		
Antivibranti Schwingungsdämpfer	Shock mounts Antivibrante	4 x 1503005		
Vuotometro Vakuummeter	Vacuum gauge Vacuometro	9009004		
Protezione filtro scarico Schutzkappe Abluftfilter	Exhaust filter cap Coperta de filtro de salida	4502020		

Nota: Per il montaggio degli accessori vedi schema a pagina 60.
Hinweis: Für die Montage der Zubehörteile ist Bezug auf das Schema auf Seite 60 zu nehmen.
Note: for accessories assembling, refer to diagram in page 60.
Nota: Para el montaje de los accesorios ver esquema de página 60.

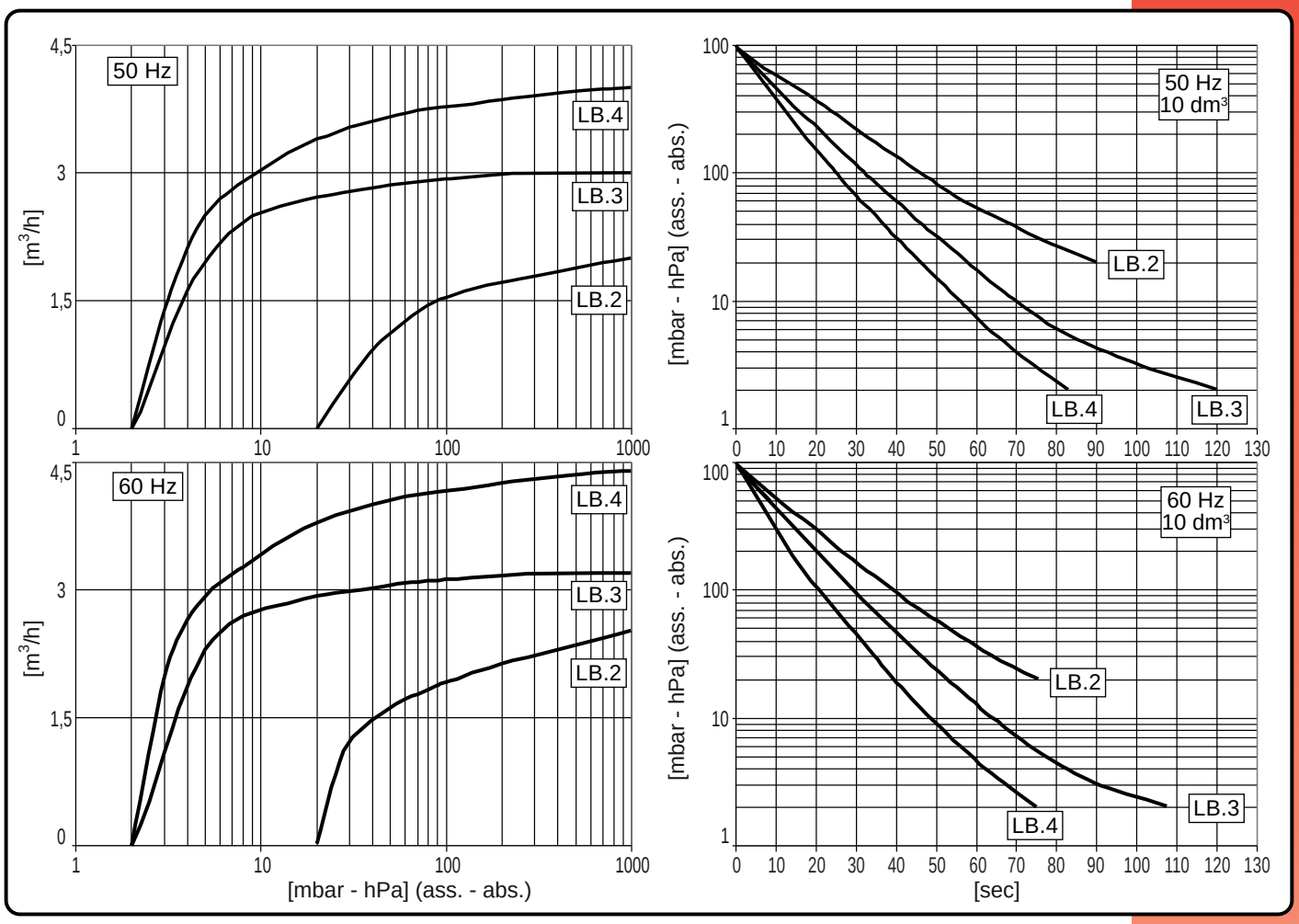

Modello (I) Modell (D)	Model (GB) Modelo (E)		LB.2 50Hz	LB.2 60Hz	LB.3 50Hz	LB.3 60Hz	LB.4 50Hz	LB.4 60Hz
Codice catalogo Artikelnummer	Catalog code Código catálogo		9601043		9601044		9601057	
Portata Pneurop Pneurop Saugvermögen	Pneurop pumping speed Caudal Pneurop	m³/h	2	2,5	3	3,2	4	4,4
Pressione finale (ass.) Enddruck (abs.)	Final pressure (abs.) Presión final (abs.)	mbar hPa	20		2			
Max pressione di asp. per vapore d'acqua Max. Eintrittsdruck für Wasserdampf	Max inlet pressure for water vapour Presión máx. admisible del vapor de agua	mbar hPa	- -	- -	- -	- -	- -	- -
Max q.tà vapore d'acqua Max. Wasserdampfverträglichkeit	Max water vapour pumping rate Cantidad máx. vapor de agua	kg/h	- -	- -	- -	- -	- -	- -
Potenza motore Motorleistung	Motor power Potencia motor	(1~) kW (3~) kW	0,12 0,12	0,15 0,14	0,12 0,12	0,15 0,14	0,12 0,12	0,15 0,14
Numero di giri nominali U/min	R.p.m. Número de revoluciones	n/min	2800	3300	2800	3300	2800	3300
Rumorosità (a 1 m) Schalldruckpegel (1 m)	Noise level (at 1 m) Nivel sonoro (a 1 m)	dB(A)	57	59	56	58	57	59
Temperatura di funzionamento* Betriebstemperatur*	Operating temperature* Temperatura de funcionamiento*	°C	60÷65	65÷70	60÷65	65÷70	60÷65	65÷70
Tipo olio Öltyp	Oil type Tipo aceite		BV32 (SW40)					
Carica olio Ölmenge	Oil quantity Carga aceite	dm³	0,06					
Peso Gewicht	Weight Peso	(1~); (3~) kg [N]	5,4 [52,9]					
Aspirazione pompa Saugstutzen	Pump intake Boca de aspiración		Ø9					

(*) Temperatura ambiente 20°C (*) Umgebungstemperatur 20°C (*) Ambient Temperature 20°C (*) Temperatura ambiente 20°C

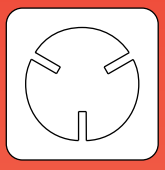

LB.6
LB.8
LA.12

(I) Pompe per vuoto lubrificate a palette

Le dimensioni estremamente ridotte e la bassa pressione finale (ass.) raggiungibile, sono le caratteristiche principali di questa serie. Inoltre un efficace sistema di abbattimento e recupero inserito nel serbatoio garantisce l'assenza di vapori di olio allo scarico.
Un dispositivo di tenuta evita la risalita di olio qualora la pompa si arresti in vuoto. L'attacco aspirazione è orientabile dall'utilizzatore grazie a uno speciale raccordo. Questa serie è adatta all'evacuazione di piccoli contenitori chiusi o all'aspirazione continua entro un intervallo di pressione da 400 a 2 mbar (ass.) per LA.12 e da 200 a 2 mbar (ass.) per LB.6 e LB.8.
La fornitura di serie comprende:
- Depuratore allo scarico
- Zavorratore (LA.12)
- Valvola antiritorno olio
- Confezione di olio BV 32

(D) Drehschieber - Vakuum-pumpen, ölgeschmiert

Die wichtigsten Merkmale dieser neuen Serie sind die besonders kompakten Abmessungen sowie der niedrige Enddruck (abs.). Das im Öltank befindliche, effektive Dämpfungs- und Rückgewinnungs-systems vehindert Öldämpfe. Darüber hinaus verhindert ein spezielles Dichtungssystem das sofortige Kollabieren des Unterdrucks, sollte die Pumpe im Vakuum stehenbleiben. Der Saugstutzen ist dank eines speziellen Fittings vom Anwender justierbar.
Diese Serie ist besonders geeignet für die Evakuierung von kleinen geschlossenen Behältern, oder für den Dauerbetrieb innerhalb eines Druck - Intervalls von 400 - 2mbar (abs.) für Modell LA.12 bzw. von 200 - 2 mbar (abs.) für Modelle LB.6 und LB.8.
Die Standardausführung beinhaltet:
- Kondensat - Abluftfilter
- Gasballast (LA.12)
- Ölrückschlagventil;
- Öl BV 32

(GB) Oil lubricated vane vacuum pumps

The compact size combined with low ultimate pressure (abs.) attainable are the main features of this series. An effective damping and recovery system integral in the oil box eliminates oil vapours at the exhaust.
Additionally an automatic valve both isolates the system and at the same time prevents oil suck back should the pump stop under vacuum. The intake can also be oriented by the user, thanks to a special fitting. This series is suitable for evacuation of small closed system or for a continuous operation within a pressure range from 400 to 2 mbar (abs.) for the LA.12, from 200 to 2 mbar (abs.) for the LB.6 and LB.8.
Standard supply includes:
- Exhaust mist eliminator
- Gas Ballast (LA.12)
- Antisuckback valve
- Pack of BV 32 oil

(E) Bombas de vacío lubricadas con paletas

Principales carácteristicas de esta nueva serie son el tamaño muy reducido y baja presión final (ass.). Un sistema de reducción y de recuperación eficaz, colocado en el tanque, garantiza la total ausencia de vapores de aceite a la descarga.
Si la bomba se para en vacío, un dispositivo de estabilidad impide el retorno del aceite.
La conexión en aspiración puede ser posicionada por el usuario gracias a una junta especial . Esta serie puede ser utilizada para la evacuación de pequeños sistemas cerrados o también para una aspiración continua dentro de un intervalo de presión de 400 a 2mbar (ass.) para las LA.12 y de 200 a 2mbar (ass.) para las LB.6 y LB.8.
El modelo base contiene:
- Filtro depurator
- Gas ballast (LA.12)
- Válvula anti-retorno del aceite
- Aceite BV 32

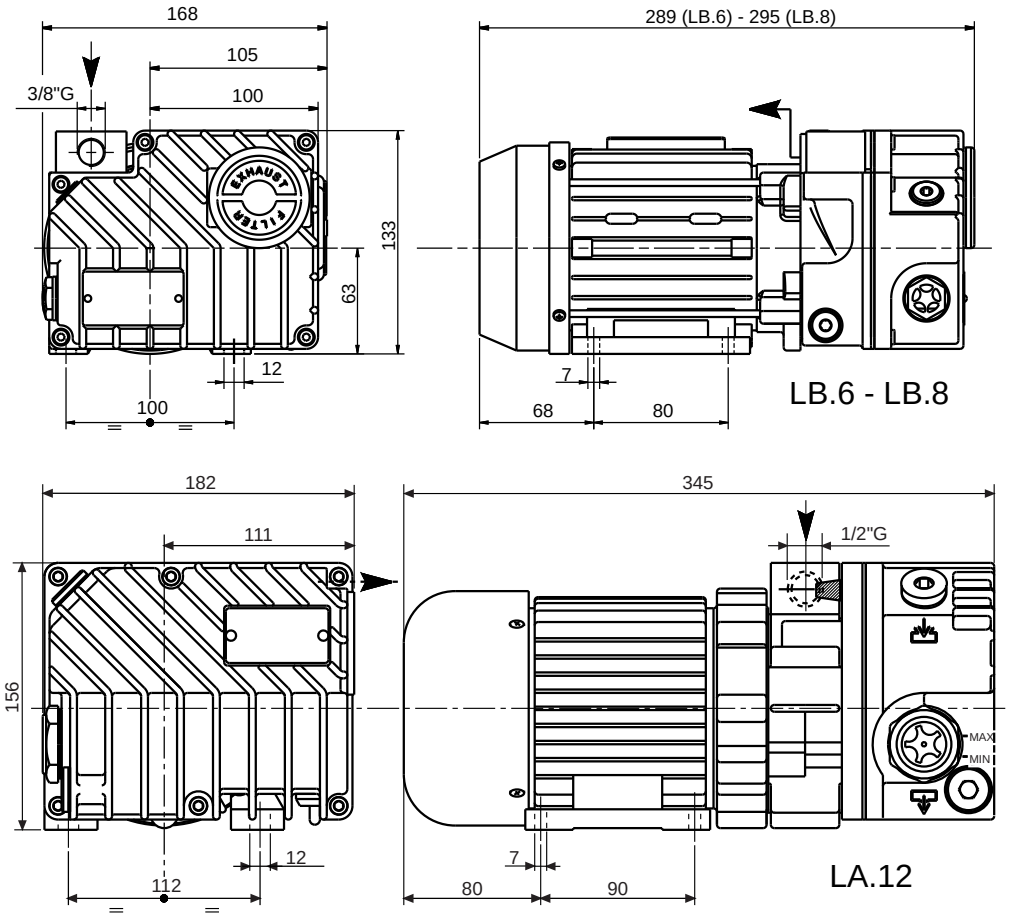

Accessori principali (I) / Die wichtigsten Zubehörteile (D)	Main Accessories (GB) / Accesorios principales (E)	LB.6	LB.8	LA.12
Kit ricambi minor Ersatzteil - Kit, klein	Minor spare part kit Kit recambio menor	K9601058	K9601055	K9601036
Kit ricambi major Ersatzteil - Kit, groß	Major spare part kit Kit recambio mayor	K9601058/1	K9601055/1	K9601036/1
Filtro in aspirazione Ansaugfilter	Inlet filter Filtro de aspiración	9001004/0		9001010
Raccordo tubazione Schlauchanschluss, saugseitig	Stepped hose fitting Racord tuberia	2103007 (Ø12)		2103010 (Ø17)
Antivibranti Schwingungsdämpfer	Shock mounts Antivibrante	4 x 1503005		
Vuotometro Vakuummeter	Vacuum gauge Vacuometro	9009004		

Nota: Per il montaggio degli accessori vedi schema a pagina 60.
Hinweis: Für die Montage der Zubehörteile ist Bezug auf das Schema auf Seite 60 zu nehmen.
Note: for accessories assembling, refer to diagram in page 60.
Nota: Para el montaje de los accesorios ver esquema de página 60.

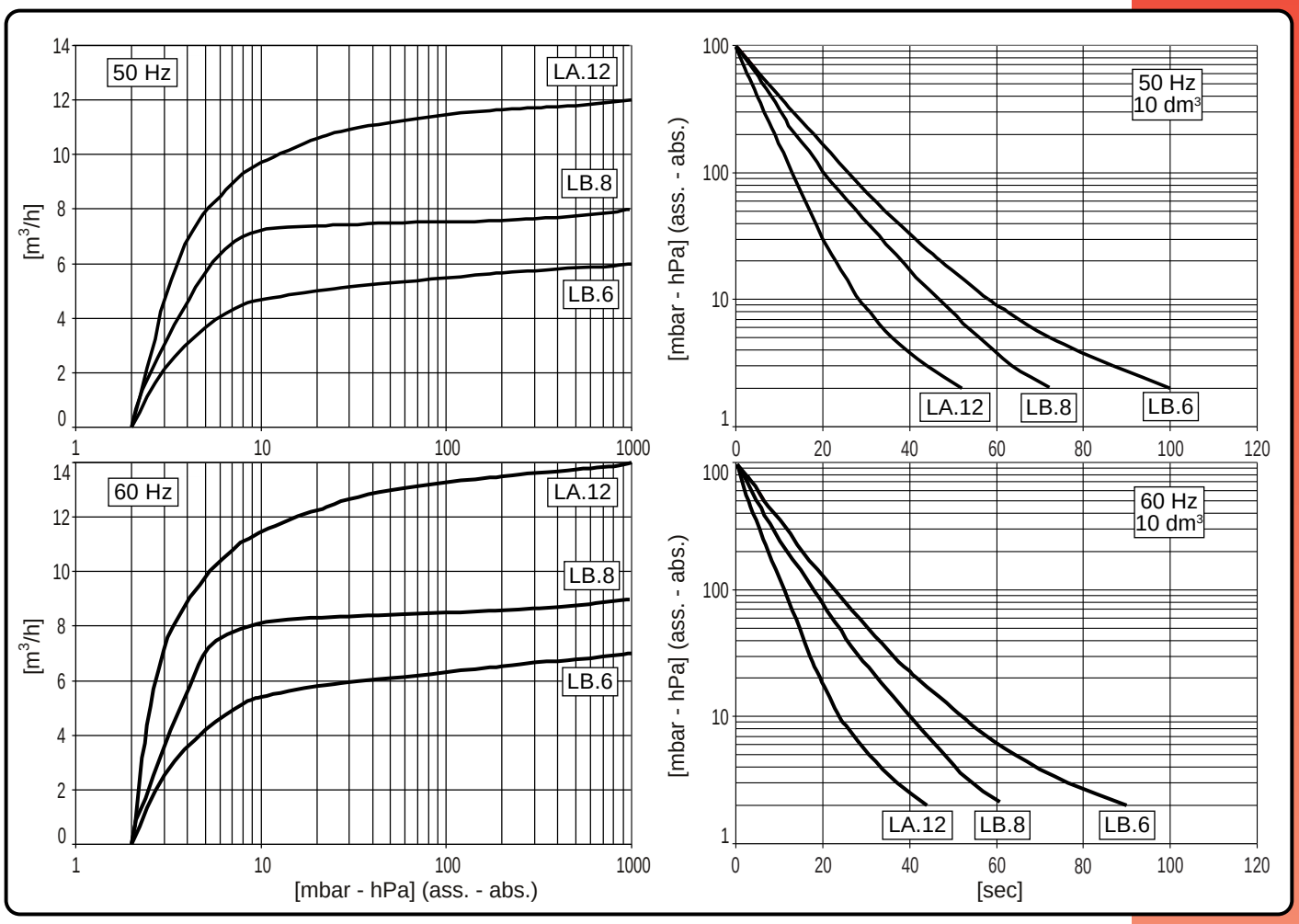

Modello (I) Modell (D)	Model (GB) Modelo (E)		LB.6 50Hz	LB.6 60Hz	LB.8 50Hz	LB.8 60Hz	LA.12 50Hz	LA.12 60Hz
Codice catalogo Artikelnummer	Catalog code Código catálogo		9601058		9601055		9601036	
Portata Pneurop Pneurop Saugvermögen	Pneurop pumping speed Caudal Pneurop	m³/h	6	7	8	9	12	14
Pressione finale (ass.) Enddruck (abs.)	Final pressure (abs.) Presión final (abs.)	mbar hPa	2					
Max pressione di asp. per vapore d'acqua Max. Eintrittsdruck für Wasserdampf	Max inlet pressure for water vapour Presión máx. admisible del vapor	mbar hPa	- -	- -	- -	- -	40	
Max q.tà vapore d'acqua Max. Wasserdampfverträglichkeit	Max water vapour pumping rate Cantidad máx. vapor de agua	kg/h	- -	- -	- -	- -	0,3	
Potenza motore Motorleistung	Motor power Potencia motor	(1~) kW (3~) kW	0,25 0,25	0,30 0,30	0,25 0,25	0,30 0,30	0,45 0,55	0,54 0,66
Numero di giri nominali U/min	R.p.m. Número de revoluciones	n/min	2800	3300	2800	3300	2800	3300
Rumorosità (a 1 m) Schalldruckpegel (1 m)	Noise level (at 1 m) Nivel sonoro (a 1 m)	dB(A)	58	60	58	60	60	62
Temperatura di funzionamento* Betriebstemperatur*	Operating temperature* Temperatura de funcionamiento*	°C	65÷70	70÷75	70÷75	75÷80	65÷70	70÷75
Tipo olio Öltyp	Oil type Tipo aceite		BV32 (SW40)					
Carica olio Ölmenge	Oil quantity Carga aceite	MIN÷MAX dm³	0,20		0,20		0,25÷0,30	
Peso Gewicht	Weight Peso	(1~) kg [N] (3~) kg [N]	10 [98,1] 9 [88,3]		10 [98,1] 9 [88,3]		15,5 [152,0] 14 [137,3]	
Aspirazione pompa Saugstutzen	Pump intake Boca de aspiración		3/8"G		3/8"G		1/2"G	

(*) Temperatura ambiente 20°C (*) Umgebungstemperatur 20°C (*) Ambient Temperature 20°C (*) Temperatura ambiente 20°C

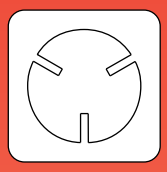

LB.18

I — Pompe per vuoto lubrificate a palette

Le dimensioni estremamente ridotte, la contenuta rumorosità e la semplificazione delle operazioni di controllo e manutenzione, sono le caratteristiche principali di questa pompa. Il sistema di abbattimento e recupero provvisto di by-pass, associato alla valvola di recupero olio, garantiscono la completa assenza di vapori di olio allo scarico. Inoltre un dispositivo di tenuta evita la risalita di olio qualora la pompa si arresti in vuoto. La versione standard è adatta all'evacuazione di piccoli contenitori chiusi o all'aspirazione continua entro un intervallo di pressione da 200 a 2 mbar (ass.).
La fornitura di serie comprende:
- Depuratore allo scarico
- Zavorratore
- Valvola antiritorno olio
- Confezione di olio BV 32

D — Drehschieber - Vakuum-pumpen, ölgeschmiert

Die wichtigsten Kennzeichen dieser Pumpe sind die besonders kompakten Abmessungen, der moderate Schalldruckpegel sowie die vereinfachte Durchführung von Kontroll- und Wartungsarbeiten. Das Dämpfungs- und Rückgewinnungssystem, ausgestattet mit Beipass und Öl - Rückgewinnungsventil, garantiert Abluft ohne jegliche Öldämpfe. Darüber hinaus vehindert ein saugseitiges Rückschlagventil, dass Öl zurückläuft, wenn die Pumpe unter Vakuum stehenbleibt. Die Standardausführung ist besonders geeignet für die Evakuierung von kleinen geschlossenen Behältern oder für den Dauerbetrieb innerhalb eines Druck - Intervalls von 200 - 2 mbar (Abs.).
Die Standardausführung beinhaltet:
- Kondensat - Abluftfilter
- Gasballast
- Ölrückschlagventil;
- Öl BV 32

GB — Oil lubricated vane vacuum pumps

Compact design, low noise level, simple oil check and refill and ease of maintenance, are the main features of this pump.
The damping and recovery system, equipped with a by-pass, together with the oil recovery valve, ensures the complete absence of oil vapours at the exhaust.
Moreover a check valve at the inlet prevents oil contamination of the system should the pump stop under vacuum.
The standard version is suitable for evacuation of small closed vessels or for continuous operation within a pressure range from 200 to 2 mbar (abs.).
Standard supply includes:
- Exhaust mist eliminator
- Gas Ballast
- Antisuckback valve
- Pack of BV 32 oil

E — Bombas lubricadas de vacío con paletas

Carácteristicas principales de este modelo son: el tamaño muy reducido; el bajo nivel de ruido y la sencillez de las operaciones de control y mantenimiento.
El sistema de reducción y recuperación provisto de un by-pass, junto a la válvula de recuperación del aceite, garantizan la total ausencia de vapores de aceite a la descarga.
Además si la bomba se para en vacío, un dispositivo de estabilidad evita el retorno del aceite en el sistema.
La versión base puede ser utilizada para la evacuación de pequeños sistemas cerrados o también para una aspiración continua dentro de un intervalo de presión de 200 a 2 mbar (ass.).
El modelo base contiene:
- Filtro depurator
- Gas ballast
- Válvula anti-retorno del aceite
- Aceite BV 32

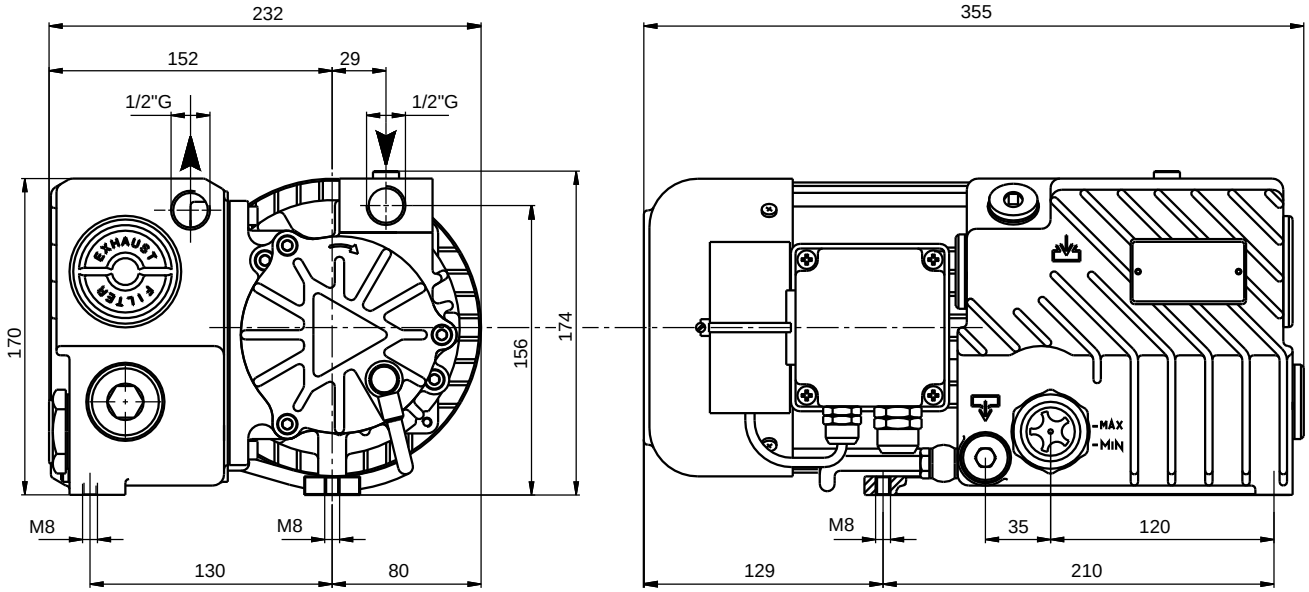

Accessori principali (I) / Die wichtigsten Zubehörteile (D)	Main accessories (GB) / Accesorios principales (E)	LB.18
Kit ricambi minor Ersatzteil - Kit, klein	Minor spare part kit Kit recambio menor	K9601059
Kit ricambi major Ersatzteil - Kit, groß	Major spare part kit Kit recambio mayor	K9601059/1
Filtro in aspirazione Ansaugfilter	Inlet filter Filtro de aspiración	9001010
Raccordo tubazione Schlauchanschluss,	Stepped hose fitting Racord tuberia	2103010 (Ø17)
Antivibranti Schwingungsdämpfer	Shock mounts Antivibrante	4 x 1503007
Vuotometro Vakuummeter	Vacuum gauge Vacuometro	9009009

Nota: Per il montaggio degli accessori vedi schema a pagina 61.
Hinweis: Für die Montage der Zubehörteile ist Bezug auf das Schema auf Seite 61 zu nehmen.
Note: for accessories assembling, refer to diagram in page 61.
Nota: Para el montaje de los accesorios ver esquema de página 61.

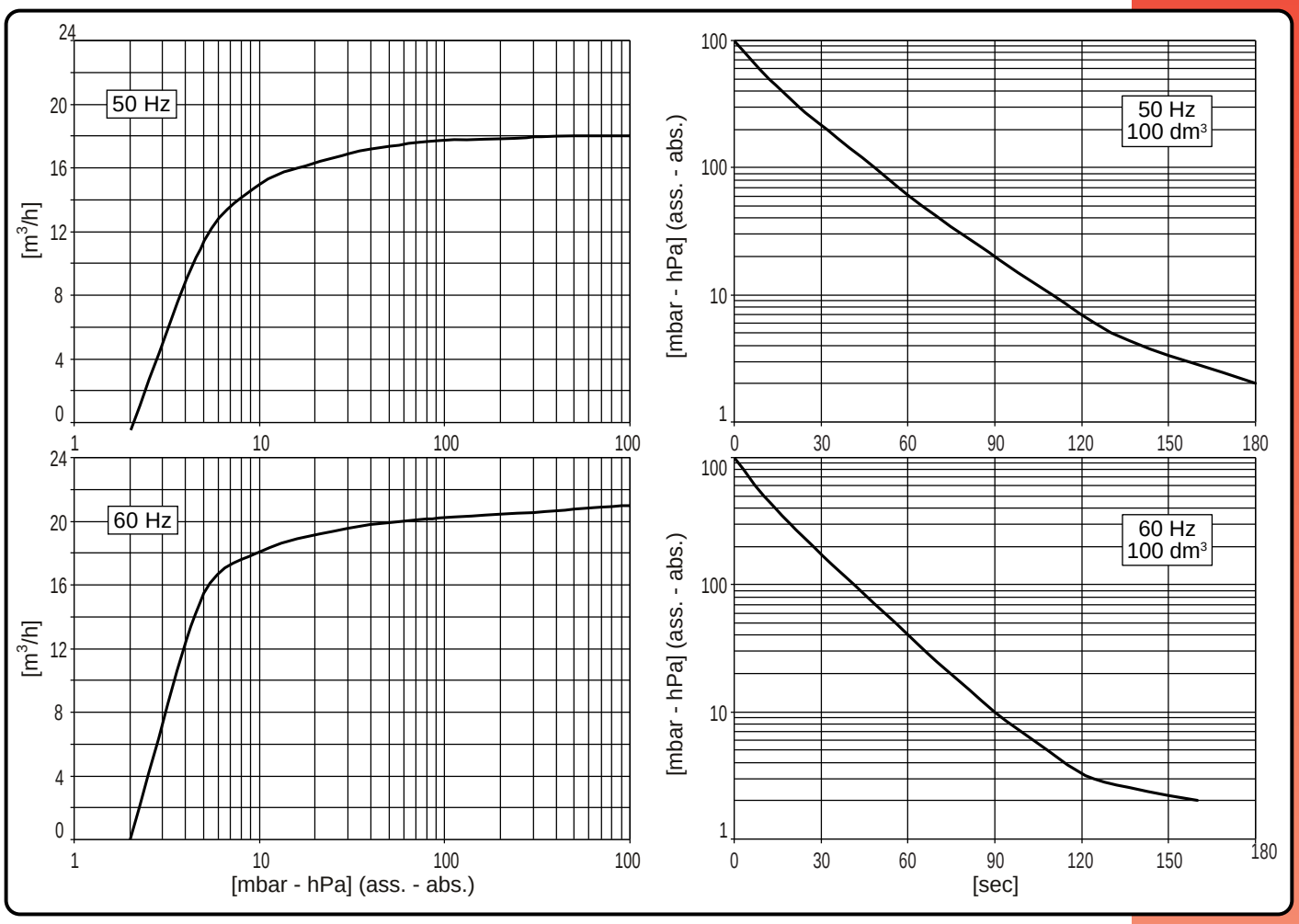

Modello (I) Modell (D)	Model (GB) Modelo (E)		LB.18 50Hz	60Hz
Codice catalogo Artikelnummer	Catalog code Código catálogo		9601059	
Portata Pneurop Pneurop Saugvermögen	Pneurop pumping speed Caudal Pneurop	m³/h	18	21
Pressione finale (ass.) Enddruck (abs.)	Final pressure (abs.) Presión final (abs.)	mbar hPa	2	
Max pressione di asp. per vapore d'acqua Max. Eintrittsdruck für Wasserdampf	Max inlet pressure for water vapour Presión máx. admisible del vapor de	mbar hPa	30	
Max q.tà vapore d'acqua Max. Wasserdampfverträglichkeit	Max water vapour pumping rate Cantidad máx. vapor de agua	kg/h	0,4	
Potenza motore Motorleistung	Motor power Potencia motor	(1~); (3~)kW	0,75	0,9
Numero di giri nominali U/min	R.p.m. Número de revoluciones	n/min	2800	3300
Rumorosità (a 1 m) Schalldruckpegel (1 m)	Noise level (at 1 m) Nivel sonoro (a 1 m)	dB(A)	64	66
Temperatura di funzionamento* Betriebstemperatur*	Operating temperature* Temperatura de funcionamiento*	°C	70 ÷ 75	80 ÷ 85
Tipo olio Öltyp	Oil type Tipo aceite		BV32 (SW40)	
Carica olio Ölmenge	Oil quantity Carga aceite	MIN÷MAX dm³	0,16 ÷ 0,3	
Peso Gewicht	Weight Peso	(1~) kg [N] (3~) kg [N]	21 [205,8] 18,5 [181,3]	
Aspirazione pompa Saugstutzen	Pump intake Boca de aspiración		1/2"G	

(*) Temperatura ambiente 20°C (*) Umgebungstemperatur 20°C (*) Ambient Temperature 20°C (*) Temperatura ambiente 20°C

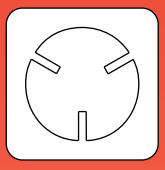

LB.25
LV.25

(I) Pompe per vuoto lubrificate a paletta

Le dimensioni ridotte, la contenuta rumorosità e la semplificazione delle operazioni di controllo e manutenzione, sono le caratteristiche principali di questa serie. Il sistema di abbattimento e recupero provvisto di by-pass, associato alla nuova valvola di recupero olio a galleggiante, garantiscono l'assenza di vapori di olio allo scarico. Inoltre un dispositivo di tenuta evita la risalita di olio qualora la pompa si arresti in vuoto. La versione LV, progettata per l'impacchettamento sotto vuoto ha ingombri ridotti e montaggio facilitato (cavo di alimentazione e blocchetto servizi riposizionabile). Entrambi i modelli sono adatti all'aspirazione continua entro un intervallo di pressione da 400 a 0,5 mbar (ass.).
La fornitura di serie comprende:
- Depuratore allo scarico
- Zavorratore
- Valvola antiritorno olio
- Confezione di olio BV 68

(D) Drehschieber - Vakuumpumpen, ölgeschmiert

Die wichtigsten Kennzeichen dieser Pumpe sind die besonders kompakten Abmessungen, der moderate Schalldruckpegel sowie die vereinfachte Durchführung von Kontroll- und Wartungsarbeiten. Das Dämpfungs- und Rückgewinnungssystem, ausgestattet mit Beipass und neuartigem Öl - Rückgewinnungs - Schwimmerventil, garantiert Ablüft ohne jegliche Öldämpfe. Darüber hinaus vehindert ein saugseitiges Rückschlagventil, dass Öl zurückläuft, wenn die Pumpe unter Vakuum stehenbleibt. Die LV - Ausführung, die besonders für Vakuumverpackungsmaschinen geeignet ist, hat kleinere Abmessungen und ist einfach zu montieren (inkl. Stromkabel, frontaler und seitlicher Wartungsdeckel). Beide Modelle sind für den Dauerbetrieb innerhalb eines Druck - Intervalls von 400 - 0,5 mbar (Abs.) geeignet.
Die Standardausführung beinhaltet:
- Kondensat - Abluftfilter
- Gasballast
- Ölrückschlagventil;
- Öl BV 68

(GB) Oil lubricated vane vacuum pumps

Compact size, low noise level, simple oil check and refill and ease of maintenance, are the main features of this series. The damping and recovery system, equipped with a by-pass, together with the new float type oil recovery valve, ensure the absence of oil vapours at the exhaust. Moreover a sealing device prevents oil suck back should the pump stop under vacuum. The LV model, designed for vacuum packaging application has reduced overall dimensions and ease of installation (power cord and orientable service ports). Both models are suitable for continuous operation within a pressure range from 400 to 0,5 mbar (abs.).
Standard supply includes:
- Exhaust mist eliminator
- Gas Ballast
- Antisuckback valve
- Pack of BV 68 oil

(E) Bombas lubricadas de vacío con paletas

Carácteristicas principales de esta serie son: el tamaño muy reducido; el bajo nivel de ruido y la sencillez de las operaciones de control y mantenimiento.
El sistema de reducción y recuperación provisto de un by-pass, junto a la nueva válvula flotante de recuperación del aceite, garantizan la total ausencia de vapores de aceite a la descarga. Además si la bomba se para en vacío, un dispositivo de estabilidad evita el retorno del aceite en el sistema.
La versión LV, proyectada para el empaquetamiento bajo vacío, tiene tamaño reducido y montaje simplificado (cable alimentación y tapa de mantenimiento frontal y lateral). Los dos modelos están pensados para una aspiración continua dentro de un intervalo de presión de 400 a 0.5 mbar (ass.).
El modelo base contiene:
- Filtro depurador
- Gas ballast
- Válvula anti-retorno del aceite
- Aceite BV 68

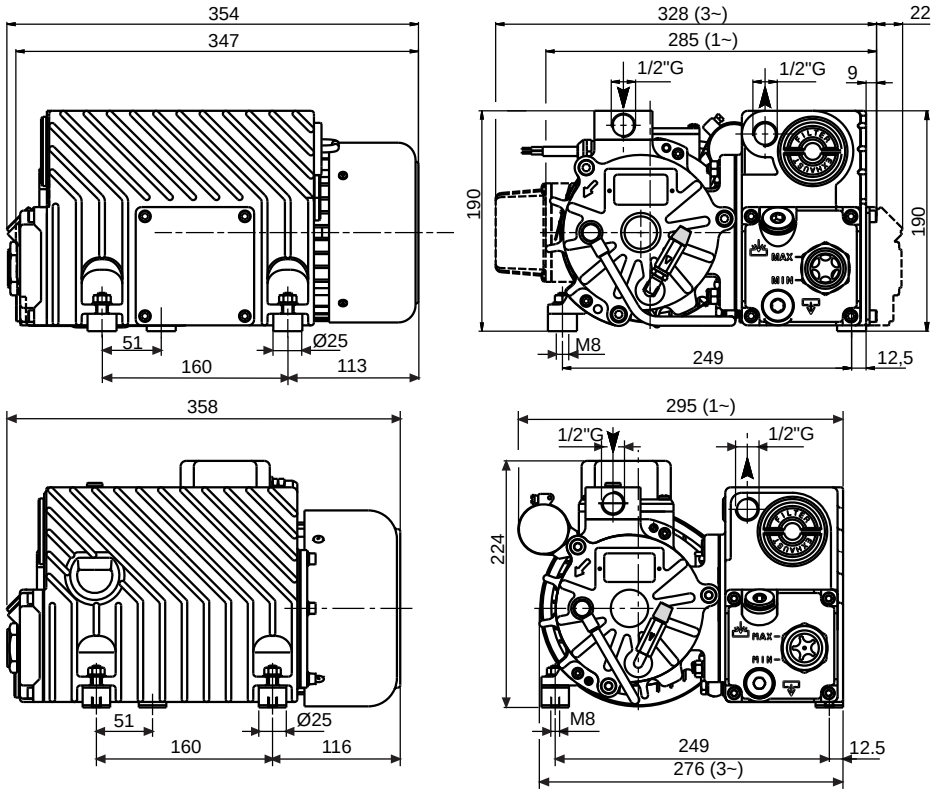

Accessori principali (I) / Die wichtigsten Zubehörteile (D)	Main accessories (GB) / Accesorios principales (E)	LB.25	LV.25
Kit ricambi minor Ersatzteil - Kit, klein	Minor spare part kit Kit recambio menor	K9601049	K9601056
Kit ricambi major Ersatzteil - Kit, groß	Major spare part kit Kit recambio mayor	K9601049/1	K9601056/1
Filtro in aspirazione Ansaugfilter	Inlet filter Filtro de aspiración	9001024	
Raccordo tubazione Schlauchanschluss,	Stepped hose fitting Racord tuberia	2103010 (Ø17)	
Indicatore di livello elettrico Magnetschalter Ölstand	Oil level switch Indicador de nivel eléctrico	9013002	
Antivibranti Schwingungsdämpfer	Shock mounts Antivibrante	Di serie / Serienmäßig / Fitted / De serie	
Vuotometro Vakuummeter	Vacuum gauge Vacuometro	9009009	
Manometro intasamento filtro Druckverlust - Manometer für Abluftfilter	Clogged filter gauge Manometro de atasco en filtro	9014003 + 2101001	
Segnalatore intasamento filtro Druckverlust - Signalgeber für Abluftfilter	Clogged filter switch Señal de atasco en filtro	- - - -	

Nota: Per il montaggio degli accessori vedi schema a pagina 61.
Hinweis: Für die Montage der Zubehörteile ist Bezug auf das Schema auf Seite 61 zu nehmen.
Note: for accessories assembling, refer to diagram in page 61.
Nota: Para el montaje de los accesorios ver esquema de página 61.

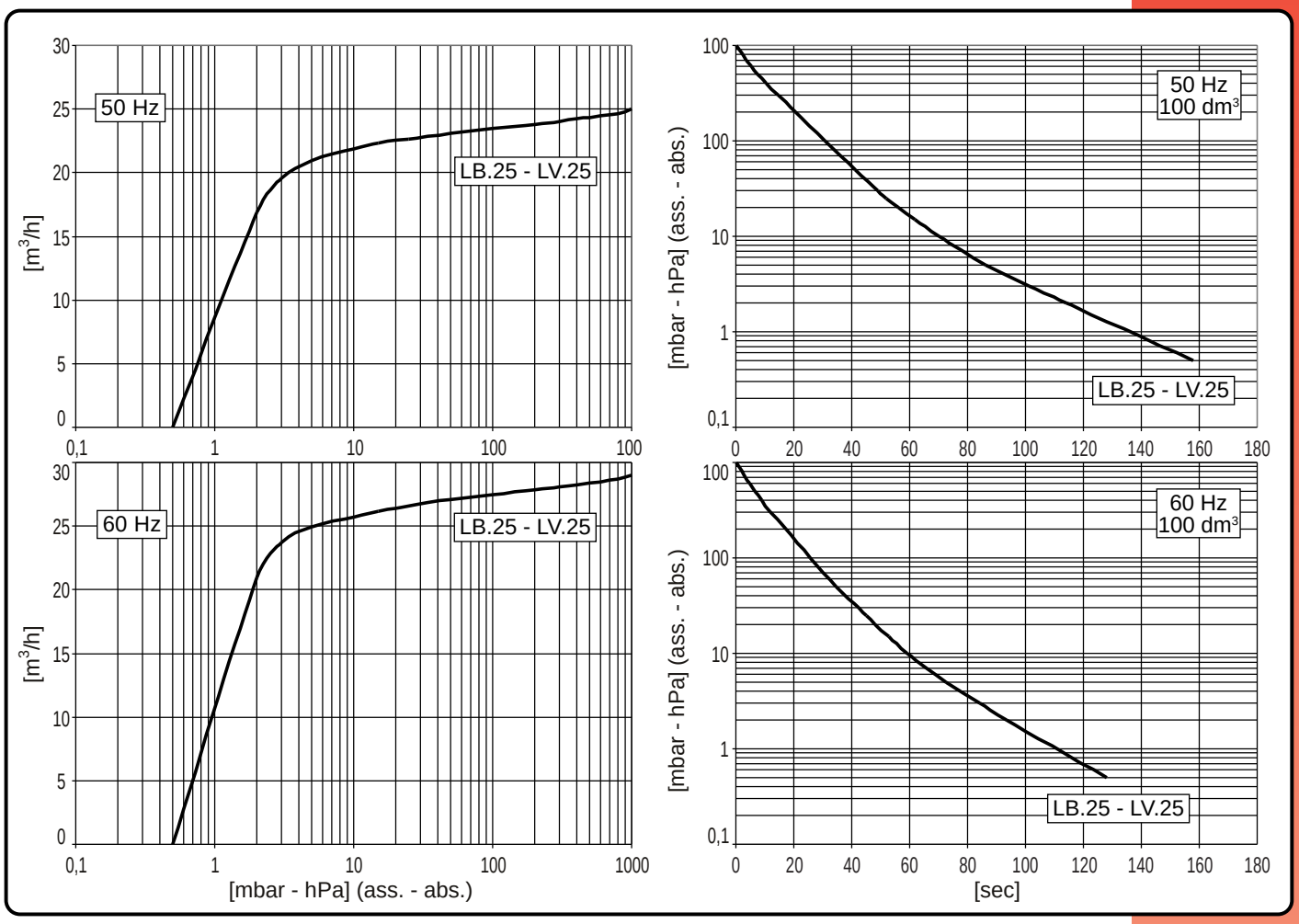

Modello (I) Modell (D)	Model (GB) Modelo (E)		LB.25 50Hz	LB.25 60Hz	LV.25 50Hz	LV.25 60Hz
Codice catalogo Artikelnummer	Catalog code Código catálogo		9601049		9601056	
PortataPneurop Pneurop Saugvermögen	Pneurop pumping speed Caudal Pneurop	m³/h	25	29	25	29
Pressione finale (ass.) Enddruck (Abs.)	Final pressure (abs.) Presión final (abs.)	mbar hPa	0,5			
Max pressione di asp. per vapore d'acqua Max. Eintrittsdruck für Wasserdampf	Max inlet pressure for water vapour Presión máx. admisible del vapor de agua	mbar hPa	40		40	
Max q.tà vapore d'acqua Max. Wasserdampfverträglichkeit	Max water vapour pumping rate Cantidad máx. vapor de agua	kg/h	0,7		0,7	
Potenza motore Motorleistung	Motor power Potencia motor	(1~); (3~) kW	0,75	0,90	0,75	0,90
Numero di giri nominali U/min	R.p.m. Número de revoluciones	n/min	1400	1700	1400	1700
Rumorosità (a 1 m) Schalldruckpegel (1 m)	Noise level (at 1 m) Nivel sonoro (a 1 m)	dB(A)	62	65	62	65
Temperatura di funzionamento* Betriebstemperatur*	Operating temperature* Temperatura de funcionamiento*	°C	80÷85	85÷90	80÷85	85÷90
Tipo olio Öltyp	Oil type Tipo aceite		BV68 [SW60]			
Carica olio Ölmenge	Oil quantity Carga aceite	MIN÷MAX dm³	0,7÷1			
Peso Gewicht	Weight Peso	(1~) kg [N] (3~) kg [N]	27,5 [269,7] 25,5 [250,1]		26 [255,0] 24,5 [240,3]	
Aspirazione pompa Saugstutzen	Pump intake Boca de aspiración		1/2"G			

(*) Temperatura ambiente 20°C (*) Umgebungstemperatur 20°C (*) Ambient Temperature 20°C (*) Temperatura ambiente 20°C

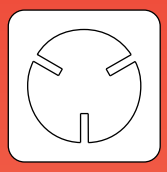

LB.40
LB.60

(I) Pompe per vuoto lubrificate a palette

Le dimensioni ridotte, la contenuta rumorosità e la semplificazione delle operazioni di controllo e manutenzione, sono le caratteristiche principali di questa serie. Il sistema di abbattimento e recupero provvisto di by-pass, associato alla nuova valvola di recupero olio a galleggiante, garantiscono l'assenza di vapori di olio allo scarico. Inoltre un dispositivo di tenuta evita la risalita di olio qualora la pompa si arresti in vuoto. La versione standard é adatta all'aspirazione continua entro un intervallo di pressione da 400 a 0,5 mbar (ass.).
La fornitura di serie comprende:
- Depuratore allo scarico
- Zavorratore
- Valvola antiritorno olio
- Confezione di olio BV 68

(D) Drehschieber - Vakuum-pumpen, ölgeschmiert

Die wichtigsten Kennzeichen dieser Pumpe sind die besonders kompakten Abmessungen, der moderate Schalldruckpegel sowie die vereinfachte Durchführung von Kontroll- und Wartungsarbeiten. Das Dämpfungs- und Rückgewinnungssystem, ausgestattet mit Beipass und neuartigem Öl - Rückgewinnungs - Schwimmerventil, garantiert Abluft ohne jegliche Öldämpfe. Darüber hinaus vehindert ein saugseitiges Rückschlagventil, dass Öl zurückläuft, wenn die Pumpe unter Vakuum stehenbleibt.
Die Standardausführung ist für den Dauerbetrieb innerhalb eines Druck - Intervalls von 400 - 0,5 mbar (abs.) geeignet.
Die Standardausführung beinhaltet:
- Kondensat - Abluftfilter
- Gasballast
- Ölrückschlagventil;
- Öl BV 68

(GB) Oil lubricated vane vacuum pumps

Compact design, low noise level, ease of oil check and refill and simplified maintenance operation, are the main features of this series. The damping and recovery system, equipped with a by-pass, together with the new float type oil recovery valve, ensure the absence of oil vapours at the exhaust. Moreover a sealing device prevents the oil suck back in case the pump stops under vacuum. The standard version is suitable for continuous operation within a pressure range from 400 to 0,5 mbar (abs.).
Standard supply includes:
- Exhaust mist eliminator
- Gas Ballast
- Antisuckback valve
- Pack of BV 68 oil

(E) Bombas lubricadas de vacío con paletas

Carácteristicas principales de esta serie son: el tamaño muy reducido; el bajo nivel de ruido y la sencillez de las operaciones de control y mantenimiento
El sistema de reducción y recuperación provisto de un by-pass, junto a la nueva válvula flotante de recuperación del aceite, garantizan la total ausencia de vapores de aceite a la descarga. Además si la bomba se para en vacío, un dispositivo de estabilidad evita el retorno del aceite en el sistema.
La versión base puede ser utilizada para una aspiración continua dentro de un intervalo de presión de 400 a 0,5 mbar (ass.).
El modelo base contiene:
- Filtro depurador
- Gas ballast
- Válvula anti-retorno del aceite
- Aceite BV 68

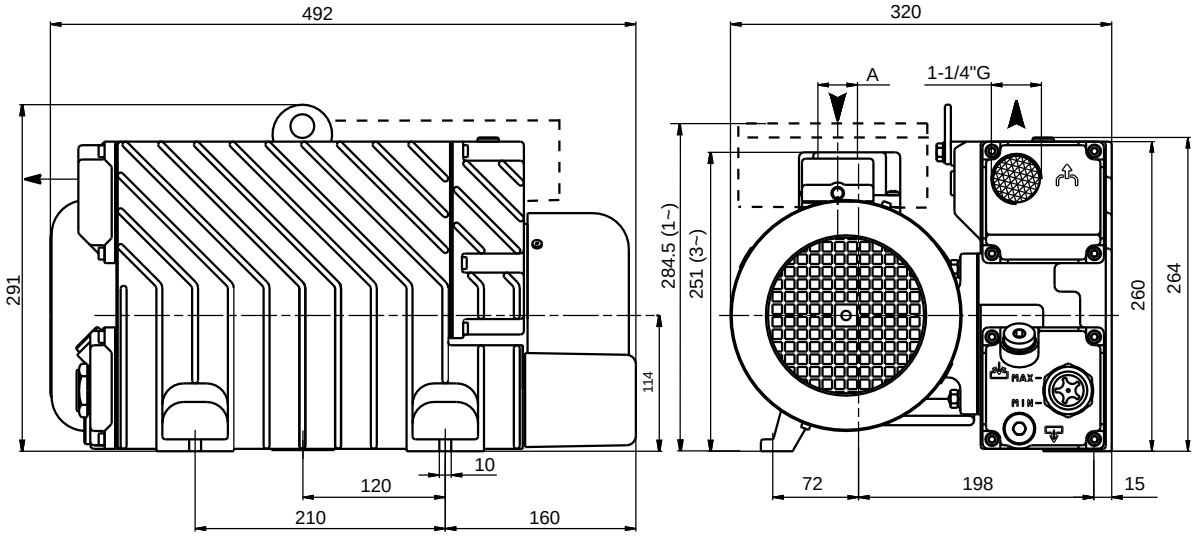

	A
LB.40	1"G
LB.60	1-1/2"G

Accessori principali (I) / Die wichtigsten Zubehörteile (D)	Main accessories (GB) / Accesorios principales (E)	LB.40	LB.60
Kit ricambi minor / Ersatzteil - Kit, klein	Minor spare part kit / Kit recambio menor	K9601046	K9601047
Kit ricambi major / Ersatzteil - Kit, groß	Major spare part kit / Kit recambio mayor	K9601046/1	K9601047/1
Filtro in aspirazione / Ansaugfilter	Inlet filter / Filtro de aspiración	9001017	9001018
Raccordo tubazione / Schlauchanschluss, saugseitig	Stepped hose fitting / Racord tuberia	2103012 (Ø25)	2103015 (Ø40)
Indicatore di livello elettrico / Magnetschalter Ölstand	Oil level switch / Indicador de nivel eléctrico	9013002	
Antivibranti / Schwingungsdämpfer	Shock mounts / Antivibrante	3 x 1503001	
Vuotometro / Vakuummeter	Vacuum gauge / Vacuometro	9009003	
Manometro intasamento filtro / Druckverlust - Manometer für Abluftfilter	Clogged filter gauge / Manometro de atasco en filtro	9014003 + 2001012	
Segnalatore intasamento filtro / Druckverlust - Signalgeber für Abluftfilter	Clogged filter switch / Señal de atasco en filtro	9019001	

Nota: Per il montaggio degli accessori vedi schema a pagina 61.
Hinweis: Für die Montage der Zubehörteile ist Bezug auf das Schema auf Seite 61 zu nehmen.
Note: for accessories assembling, refer to diagram in page 61.
Nota: Para el montaje de los accesorios ver esquema de página 61.

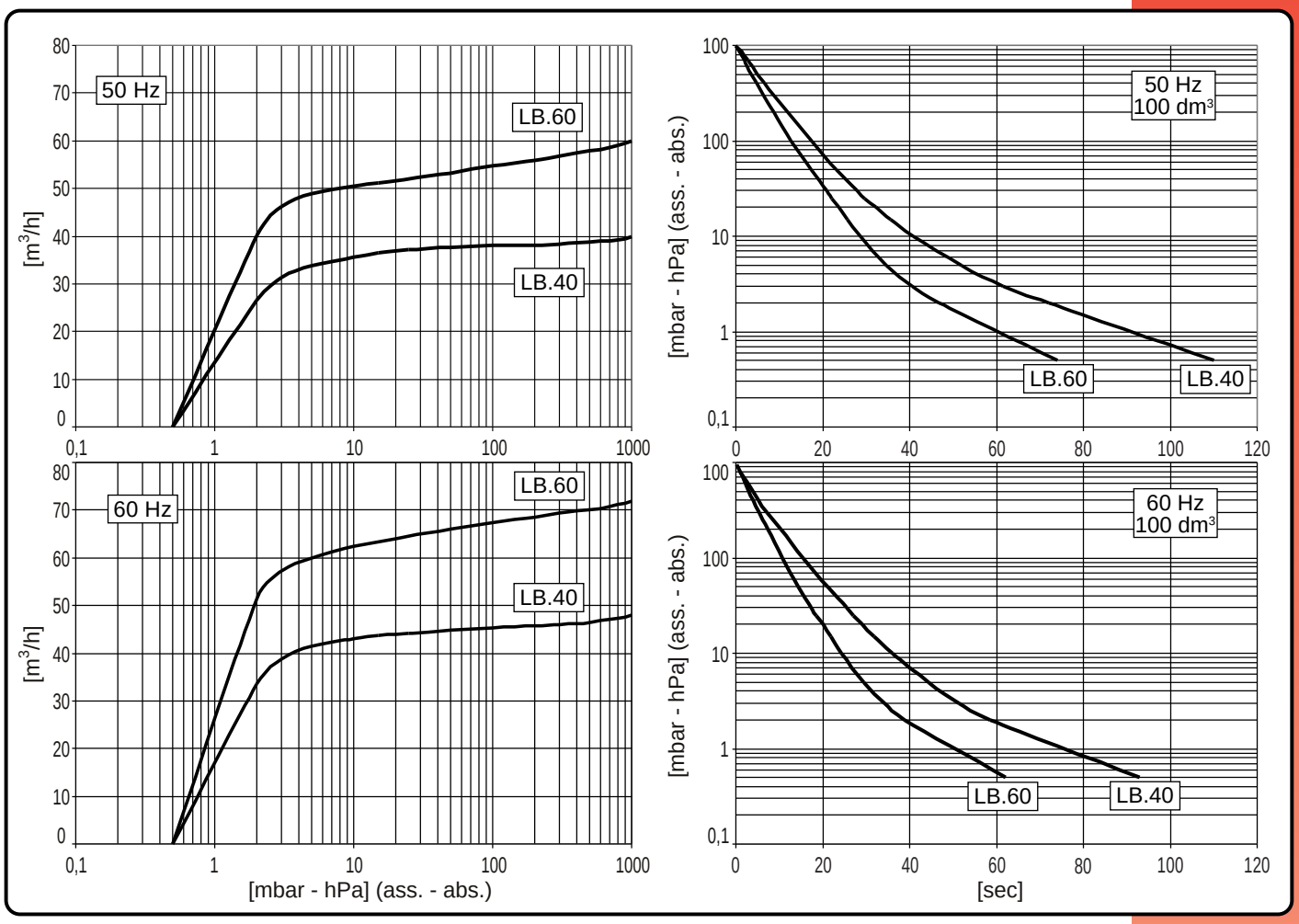

Modello (I) / Modell (D)	Model (GB) / Modelo (E)		LB.40 50Hz	LB.40 60Hz	LB.60 50Hz	LB.60 60Hz
Codice catalogo / Artikelnummer	Catalog code / Código catálogo		9601046		9601047	
Portata Pneurop / Pneurop Saugvermögen	Pneurop pumping speed / Caudal Pneurop	m³/h	40	48	60	72
Pressione finale (ass.) / Enddruck (abs.)	Final pressure (abs.) / Presión final (abs.)	mbar / hPa	0,5			
Max pressione di asp. per vapore d'acqua / Max. Eintrittsdruck für Wasserdampf	Max inlet pressure for water vapour / Presión máx. admisible del vapor de agua	mbar / hPa	30		40	
Max q.tà vapore d'acqua / Max. Wasserdampfverträglichkeit	Max water vapour pumping rate / Cantidad máx. vapor de agua	kg/h	0,9		1,8	
Potenza motore / Motorleistung	Motor power / Potencia motor	(1~); (3~) kW	1,1	1,35	1,5	1,8
Numero di giri nominali / U/min	R.p.m. / Número de revoluciones	n/min	1400	1700	1400	1700
Rumorosità (a 1 m) / Schalldruckpegel (1 m)	Noise level (at 1 m) / Nivel sonoro (a 1 m)	dB(A)	66	68	68	70
Temperatura di funzionamento* / Betriebstemperatur*	Operating temperature* / Temperatura de funcionamiento*	°C	70÷75	75÷80	75÷80	80÷85
Tipo olio / Öltyp	Oil type / Tipo aceite		BV68 [SW60]			
Carica olio / Ölmenge	Oil quantity / Carga aceite	MIN÷MAX dm³	1÷1,5			
Peso / Gewicht	Weight / Peso	(1~) kg [N] / (3~) kg [N]	49,5 [485,1] / 43,5 [426,7]		50 [490] / 44,5 [463,5]	
Aspirazione pompa / Saugstutzen	Pump intake / Boca de aspiración		1"G		1-1/2"G	

(*) Temperatura ambiente 20°C (*) Umgebungstemperatur 20°C (*) Ambient Temperature 20°C (*) Temperatura ambiente 20°C

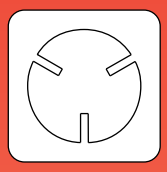

LB.40SM
LB.40SH
LB.60SM
LB.60SH

(I) Pompe per vuoto lubrificate a palette

Le dimensioni ridotte, la contenuta rumorosità e la semplificazione delle operazioni di controllo e manutenzione, sono le caratteristiche principali di questa serie. Il sistema di abbattimento e recupero provvisto di by-pass, associato alla nuova valvola di recupero olio a galleggiante, garantiscono l'assenza di vapori di olio allo scarico. Inoltre un dispositivo di tenuta evita la risalita di olio qualora la pompa si arresti in vuoto. Questa speciale versione é adatta all'aspirazione continua entro un intervallo di pressione da 400 a 0,5 mbar (ass.), ed è predisposta per l'installazione di un motore elettrico unificato M90/4 B5 secondo la norma IEC-72 oppure idraulico standard GR2.
La fornitura di serie comprende:
- Depuratore allo scarico
- Zavorratore
- Valvola antiritorno olio
- Confezione di olio BV 68

(D) Drehschieber - Vakuumpumpen, ölgeschmiert

Die wichtigsten Kennzeichen dieser Pumpe sind die besonders kompakten Abmessungen, der moderate Schalldruckpegel sowie die vereinfachte Durchführung von Kontroll- und Wartungsarbeiten. Das Dämpfungs- und Rückgewinnungssystem, ausgestattet mit Beipass und neuartigem Öl - Rückgewinnungs - Schwimmerventil, garantiert Abluft ohne jegliche Öldämpfe. Darüber hinaus vehindert ein saugseitiges Rückschlagventil, dass Öl zurückläuft, wenn die Pumpe unter Vakuum stehenbleibt. Diese Spezialausführung ist für den Dauerbetrieb innerhalb eines Druck - Intervalls von 400 - 0,5mbar (Abs.) geeignet und kann an M90/4 - B5 Elektromotor gemäß europäischer Richtlinie IEC-72 angeschlossen werden odem hydraulik motor standard GR2.
Die Standardausführung beinhaltet:
- Kondensat - Abluftfilter
- Gasballast
- Ölrückschlagventil;
- Öl BV 68

(GB) Oil lubricated vane vacuum pumps

Compact design, low noise level, ease of oil check and refill and simplified maintenance operation, are the main features of this series. The damping and recovery system, equipped with a by-pass, together with the new float type oil recovery valve, ensure the absence of oil vapours at the exhaust. Moreover a sealing device prevents the oil suck back in case the pump stops under vacuum. The standard version is suitable for continuous operation within a pressure range from 400 to 0,5 mbar (abs.) and it allows installation of IEC-72 design electric motor M90/4 - B5 or standard GR2 hydraulic motor.
Standard supply includes:
- Exhaust mist eliminator
- Gas Ballast
- Antisuckback valve
- Pack of BV 68 oil

(E) Bombas lubricadas de vacío con paletas

Carácteristicas principales de esta serie son: el tamaño muy reducido; el bajo nivel de ruido y la sencillez de las operaciones de control y mantenimiento
El sistema de reducción y recuperación provisto de un by-pass, junto a la nueva válvula flotante de recuperación del aceite, garantizan la total ausencia de vapores de aceite a la descarga. Además si la bomba se para en vacío, un dispositivo de estabilidad evita el retorno del aceite en el sistema.
Esta versión especial puede ser utilizada para una aspiración continua dentro de un intervalo de presión de 400 a 0,5 mbar (ass.) y permite la instalación de un motor eléctrico unificado M90/4 B5 según la directiva IEC-72 o con un motor hidráulico standard GR2.
El modelo base contiene:
- Filtro depurator
- Gas ballast
- Válvula anti-retorno del aceite
- Aceite BV 68

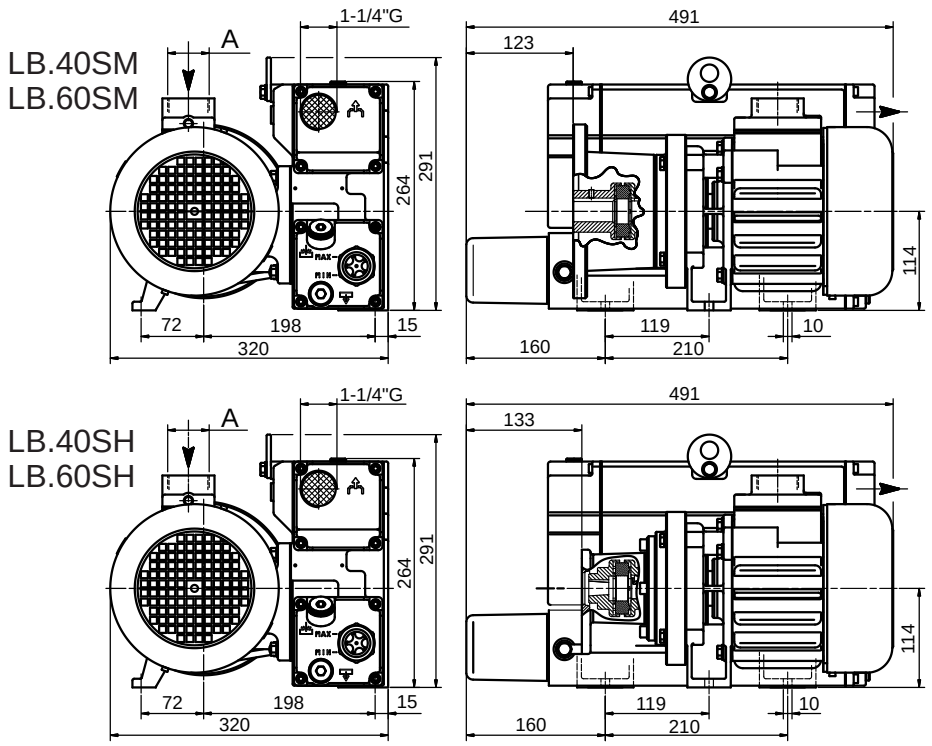

Nota: Per le dimensioni della flangia di accoppiamento e giunto richiedere scheda tecnica.

Vermerk: Für die Maßnamen des Anschluss flans ches und der Kuppling Bitte nach technischer Beschneibung fragen.

Note: For assembling frame and coupling dimensions technical data sheet are available on request.

Notas: Para las medidas de la brida y de la junturas preguntar por hoja técnica.

	A
LB.40SM LB.40SH	1"G
LB.60SM LB.60SH	1-1/2"G

Accessori principali (I) Die wichtigsten Zubehörteile (D)	Main accessories (GB) Accesorios principales (E)	LB.40SM	LB.40SH	LB.60SM	LB.60SH
Kit ricambi minor Ersatzteil - Kit, klein	Minor spare part kit Kit recambio menor	K9603017	K9603019	K9603018	K9603020
Kit ricambi major Ersatzteil - Kit, groß	Major spare part kit Kit recambio mayor	K9603017/1	K9603019/1	K9603018/1	K9603020/1
Filtro in aspirazione Ansaugfilter	Inlet filter Filtro de aspiración	9001017		9001018	
Raccordo tubazione Schlauchanschluss, saugseitig	Stepped hose fitting Racord tuberia	2103012 (Ø25)		2103015 (Ø40)	
Indicatore di livello elettrico Magnetschalter Ölstand	Oil level switch Indicador de nivel eléctrico	9013002			
Antivibranti Schwingungsdämpfer	Shock mounts Antivibrante	3 x 1503001			
Vuotometro Vakuummeter	Vacuum gauge Vacuometro	9009003			
Manometro intasamento filtro Druckverlust - Manometer für Abluftfilter	Clogged filter gauge Manometro de atasco en filtro	9014003 + 2001012			
Segnalatore intasamento filtro Druckverlust - Signalgeber für Abluftfilter	Clogged filter switch Señal de atasco en filtro	9019001			

Nota: Per il montaggio degli accessori vedi schema a pagina 61.

Hinweis: Für die Montage der Zubehörteile ist Bezug auf das Schema auf Seite 61 zu nehmen.

Note: for accessories assembling, refer to diagram in page 61.

Nota: Para el montaje de los accesorios ver esquema de página 61.

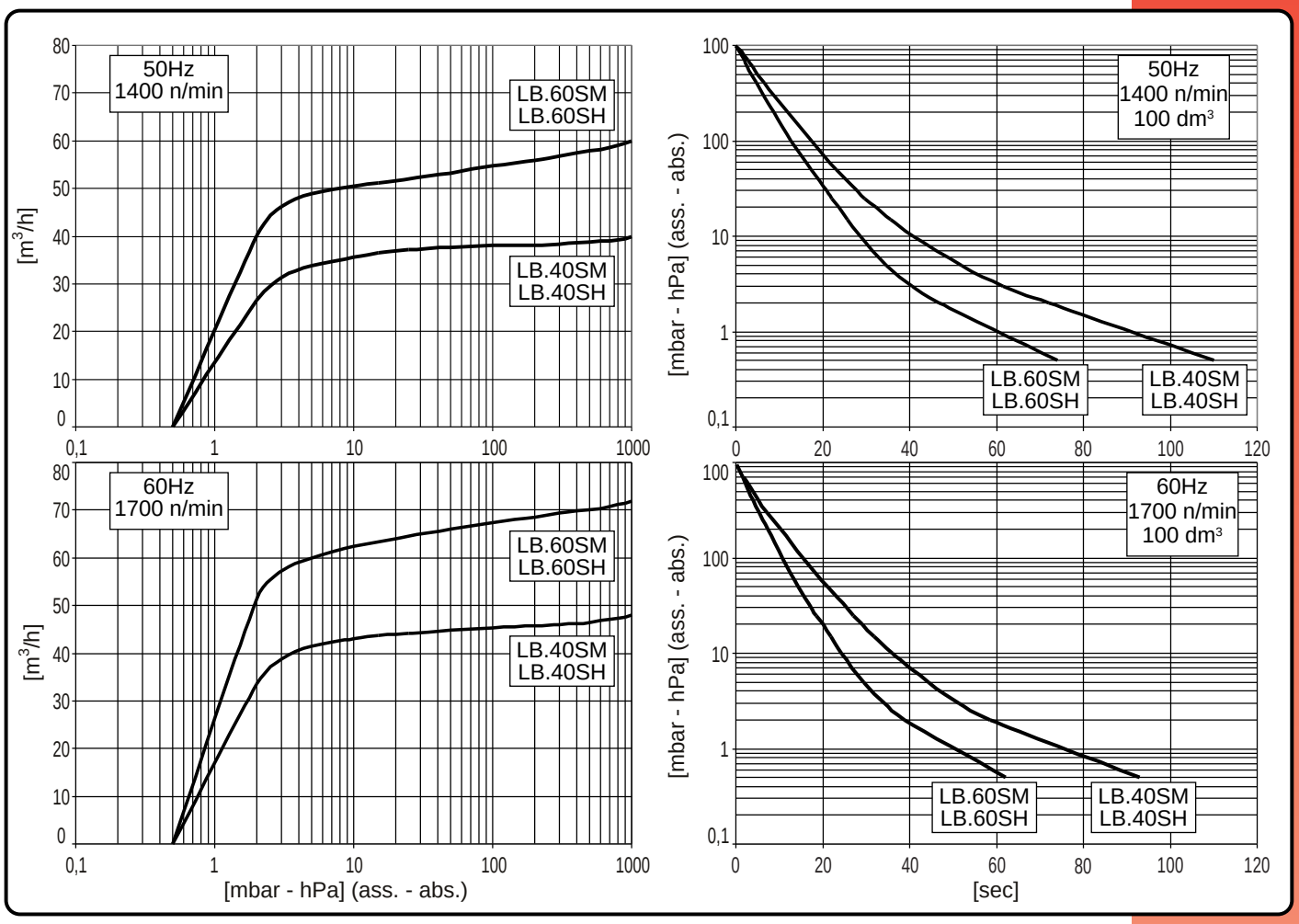

Modello (I) / Modell (D)	Model (GB) / Modelo (E)		LB.40SM** 50Hz	LB.40SM** 60Hz	LB.60SM** 50Hz	LB.60SM** 60Hz	LB.40SH ***	LB.60SH ***
Codice catalogo Artikelnummer	Catalog code Código catálogo		9603017		9603018		9603019	9603020
Portata Pneurop Pneurop Saugvermögen	Pneurop pumping speed Caudal Pneurop	m³/h	40	48	60	72	40÷48	60÷72
Pressione finale (ass.) Enddruck (abs.)	Final pressure (abs.) Presión final (abs.)	mbar hPa	0,5					
Max pressione di asp. per vapore d'acqua Max. Eintrittsdruck für Wasserdampf	Max inlet pressure for water vapour Presión máx. admisible del vapor de agua	mbar hPa	30		40		3 0	40
Max q.tà vapore d'acqua Max. Wasserdampfverträglichkeit	Max water vapour pumping rate Cantidad máx. vapor de agua	kg/h	0,9		1,8		0,9	1,8
Potenza motore richiesta Motorleistung anfordenung	Required motor power Potencia motor demandata	kW	1,1	1,35	1,5	1,8	1,1÷1,35	1,5÷1,8
Numero di giri richiesti U/min anfordenung	Required R.p.m. Número de revoluciones pedida	n/min	1400	1700	1400	1700	1400÷1700	1400÷1700
Rumorosità (a 1 m) Schalldruckpegel (1 m)	Noise level (at 1 m) Nivel sonoro (a 1 m)	dB(A)	66	68	68	70	66÷68	68÷70
Temperatura di funzionamento* Betriebstemperatur*	Operating temperature* Temperatura de funcionamiento*	°C	70÷75	75÷80	75÷80	80÷85	70÷80	75÷85
Tipo olio Öltyp	Oil type Tipo aceite		BV68 [SW60]					
Carica olio Ölmenge	Oil quantity Carga aceite	MIN÷MAX dm³	1 ÷ 1,5					
Peso Gewicht	Weight Peso	kg [N]	35 [343,3]		34.5 [338,4]		35 [343,3]	34.5 [338,4]
Aspirazione pompa Saugstutzen	Pump intake Boca de aspiración		1"G		1-1/2"G		1"G	1-1/2"G

(*) Temperatura ambiente 20°C
(**) Modello predisposto per l'accoppiamento con un motore elettrico M90/4 B5
(***) Modello predisposto per l'accoppiamento con un motore idraulico STANDARD GR2

(*) Umgebungstemperatur 20°C
(**) Für die Passung an einen Elektromotor M90/4 B5 ausgelegtes Modell.
(***) Für die Passung an einen Hydraulikmotor STANDARD GR2 ausgelegtes Modell.

(*) Ambient Temperature 20°C
(**) Model suitable for connection with an electric motor M90/4 B5.
(***) Model suitable for connection with a STANDARD GR2 hydraulic motor.

(*) Temperatura ambiente 20°C
(**) Modelo predispuesto para el acoplamiento con un motor eléctrico M90/4 B5.
(***) Modelo predispuesto para el acoplamiento con un motor hidráulico STANDARD GR2.

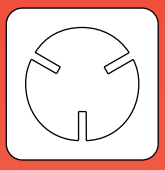

LB.100

(I) Pompe per vuoto lubrificate a palette

Le dimensioni ridotte, la contenuta rumorosità e la semplificazione delle operazioni di controllo e manutenzione, sono le caratteristiche principali di questa serie. Il sistema di abbattimento e recupero provvisto di by-pass, associato alla nuova valvola di recupero olio a galleggiante, garantiscono l'assenza di vapori di olio allo scarico. Inoltre un dispositivo di tenuta evita la risalita di olio qualora la pompa si arresti in vuoto. La trasmissione motore-pompa è affidata a un giunto elastico. La versione standard é adatta all'aspirazione continua entro un intervallo di pressione da 400 a 0,5 mbar (ass.).
La fornitura di serie comprende:
- Depuratore allo scarico
- Zavorratore
- Valvola antiritorno olio
- Confezione di olio BV 100

(D) Drehschieber - Vakuum-pumpen, ölgeschmiert

Die wichtigsten Merkmale dieser Pumpe sind die besonders kompakte Abmessungen, ein reduzierter Schallpegel und die Vereinfachung vom Kontroll-und Wartungsverfahren.
Die Vermeidung von Öldämpfen wird durch das Abbau und-Rückgewinnungsystem, welches mit einem By Pass versehen ist, zusammen mit dem neuartigen Typ des Schwimmerventiles garantiert. Falls die Pumpe im Vakuum stehenbleibt, wird den Ölrucklauf durch eine Schutzvorrichtung vermieden. Die Verbindung zwichen dem Motor und der Pumpe wird über eine elastische Kupplung sichergestellt. Die Standard- Ausführung ist für einen Dauerbetrieb bei einem Druckabstand von 400 bis 0,5mbar (ass.) geeignet.
Die Standardausführung beinhaltet:
- Kondensat - Abluftfilter
- Gasballast
- Ölrückschlagventil;
- Öl BV 100

(GB) Oil lubricated vane vacuum pumps

Compact design, low noise level, ease of oil check and refill and simplified maintenance operation, are the main features of this series. The damping and recovery system, equipped with a by-pass, together with the new float type oil recovery valve, ensure the absence of oil vapours at the exhaust. Moreover a sealing device prevents the oil suck back in case the pump stops under vacuum.The motor-pump connection is via a flexible drive coupling. The standard version is suitable for continuous operation within a pressure range from 400 to 0,5 mbar (abs.).
Standard supply includes:
- Exhaust mist eliminator
- Gas Ballast
- Antisuckback valve
- Pack of BV 100 oil

(E) Bombas lubricadas de vacío con paletas

Carácteristicas principales de esta serie son: el tamaño muy reducido; el bajo nivel de ruido y la sencillez de las operaciones de control y mantenimiento
El sistema de reducción y recuperación provisto de un by-pass, junto a la nueva válvula flotante de recuperación del aceite, garantizan la total ausencia de vapores de aceite a la descarga. Además si la bomba se para en vacío, un dispositivo de estabilidad evita el retorno del aceite en el sistema.
La transmisión motor – bomba se obtiene por medio de un acoplamiento elástico.
La versión base puede ser utilizada para una aspiración continua dentro de un intervalo de presión de 400 a 0,5 mbar (ass.).
El modelo base contiene:
- Filtro depurator
- Gas ballast
- Válvula anti-retorno del aceite
- Aceite BV 100

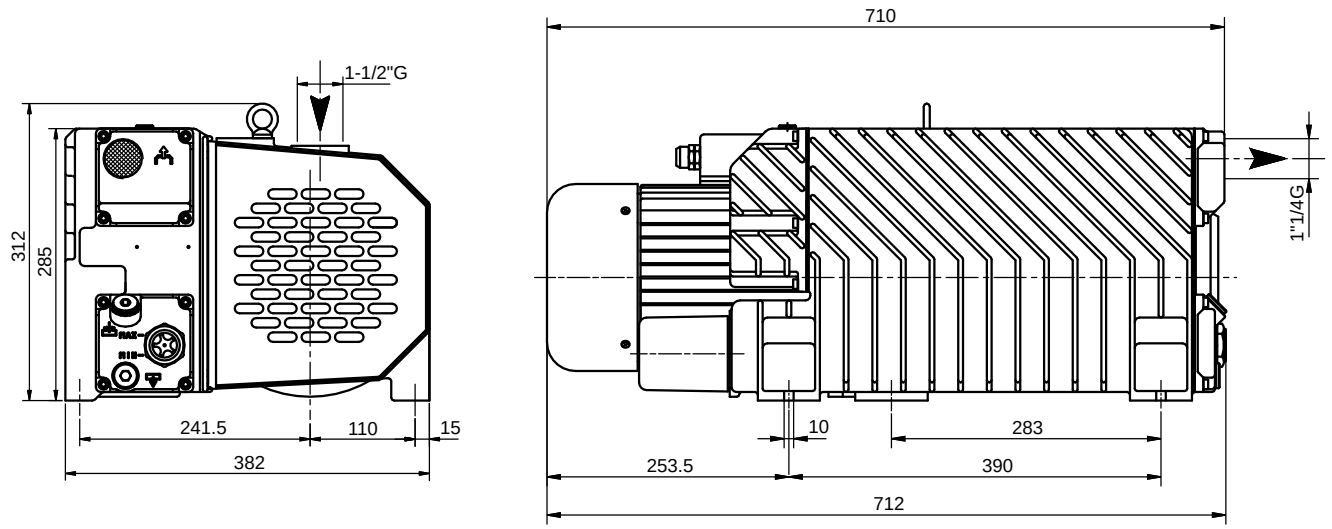

Accessori principali (I) / Die wichtigsten Zubehörteile (D)	Main accessories (GB) / Accesorios principales (E)	LB.100
Kit ricambi minor Ersatzteil - Kit, klein	Minor spare part kit Kit recambio menor	K9603014
Kit ricambi major Ersatzteil - Kit, groß	Major spare part kit Kit recambio mayor	K9603014/1
Filtro in aspirazione Ansaugfilter	Inlet filter Filtro de aspiración	9001018
Raccordo tubazione Schlauchanschluss, saugseitig	Stepped hose fitting Racord tuberia	2103015 (Ø40)
Indicatore di livello elettrico Magnetschalter Ölstand	Oil level switch Indicador de nivel eléctrico	9013002
Antivibranti Schwingungsdämpfer	Shock mounts Antivibrante	3x1503001
Vuotometro Vakuummeter	Vacuum gauge Vacuometro	9009003
Manometro intasamento filtro Druckverlust - Manometer für Abluftfilter	Clogged filter gauge Manometro de atasco en filtro	9014003 + 2001012
Segnalatore intasamento filtro Druckverlust - Signalgeber für Abluftfilter	Clogged filter switch Señal de atasco en filtro	9019001

Nota: Per il montaggio degli accessori vedi schema a pagina 61.

Hinweis: Für die Montage der Zubehörteile ist Bezug auf das Schema auf Seite 61 zu nehmen.

Note: for accessories assembling, refer to diagram in page 61.

Nota: Para el montaje de los accesorios ver esquema de página 61.

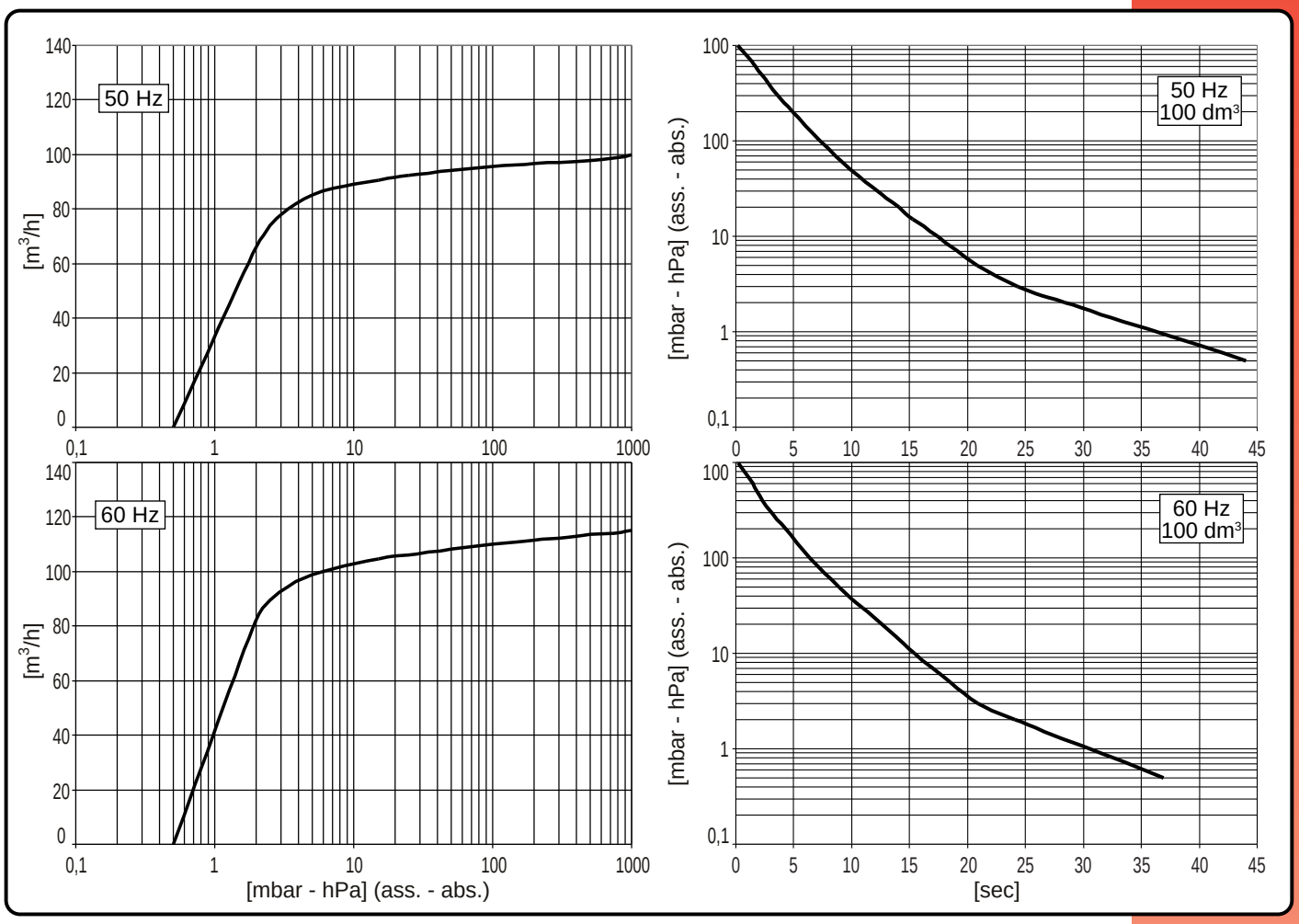

Modello (I) / Modell (D)	Model (GB) / Modelo (E)		LB.100** 50Hz	LB.100** 60Hz
Codice catalogo / Artikelnummer	Catalog code / Código catálogo		9603014	
Portata Pneurop / Pneurop Saugvermögen	Pneurop pumping speed / Caudal Pneurop	m³/h	100	115
Pressione finale (ass.) / Enddruck (abs.)	Final pressure (abs.) / Presión final (abs.)	mbar / hPa	0,5	
Max pressione di asp. per vapore d'acqua / Max. Eintrittsdruck für Wasserdampf	Max inlet pressure for water vapour / Presión máx. admisible del vapor de agua	mbar / hPa	30	
Max q.tà vapore d'acqua / Max. Wasserdampfverträglichkeit	Max water vapour pumping rate / Cantidad máx. vapor de agua	kg/h	2,2	
Potenza motore / Motorleistung	Motor power / Potencia motor	(3~) kW	2,2	2,7
Numero di giri nominali / U/min	R.p.m. / Número de revoluciones	n/min	1400	1700
Rumorosità (a 1 m) / Schalldruckpegel (1 m)	Noise level (at 1 m) / Nivel sonoro (a 1 m)	dB(A)	70	72
Temperatura di funzionamento* / Betriebstemperatur*	Operating temperature* / Temperatura de funcionamiento*	°C	75÷80	80÷85
Tipo olio / Öltyp	Oil type / Tipo aceite		BV100 (SW100)	
Carica olio / Ölmenge	Oil quantity / Carga aceite	MIN÷MAX dm³	1,8÷2,8	
Peso / Gewicht	Weight / Peso	(3~)kg [N]	70 [686,7]	
Aspirazione pompa / Saugstutzen	Pump intake / Boca de aspiración		1-1/2"G	

(*) Temperatura ambiente 20°C
(**) Fornibile senza motore

(*) Umgebungstemperatur 20°C
(**) Pumpe auch ohne Motor lieferbar

(*) Ambient Temperature 20°C
(**) Avaible without motor

(*) Temperatura ambiente 20°C
(**) Disponible sin motor

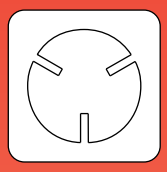

LB.180
LB.250

(I) Pompe per vuoto lubrificate a palette

Le dimensioni ridotte, la contenuta rumorosità e la semplificazione delle operazioni di controllo e manutenzione, sono le caratteristiche principali di questa serie. Il sistema di abbattimento e recupero provvisto di by-pass, associato alla nuova valvola di recupero olio a galleggiante, garantiscono l'assenza di vapori di olio allo scarico. Inoltre un dispositivo di tenuta evita la risalita di olio qualora la pompa si arresti in vuoto. La trasmissione motore-pompa è affidata a un giunto elastico. La versione standard é adatta all'aspirazione continua entro un intervallo di pressione da 400 a 0,5 mbar (ass.).
La fornitura di serie comprende:
- Depuratore allo scarico
- Zavorratore
- Valvola antiritorno olio
- Confezione di olio BV 100

(D) Drehschieber - Vakuum-pumpen, ölgeschmiert

Die wichtigsten Merkmale dieser Pumpe sind die besonders kompakte Abmessungen, ein reduzierter Schallpegel und die Vereinfachung vom Kontroll-und Wartungsverfahren.
Die Vermeidung von Öldämpfen wird durch das Abbau und-Rückgewinnungsystem, welches mit einem By Pass versehen ist, zusammen mit dem neuartigen Typ des Schwimmerventiles garantiert. Falls die Pumpe im Vakuum stehenbleibt, wird den Ölrücklauf durch eine Schutzvorrichtung vermieden. Die Verbindung zwischen dem Motor und der Pumpe wird über eine elastische Kupplung sichergestellt. Die Standard- Ausführung ist für einen Dauerbetrieb bei einem Druckabstand von 400 bis 0,5mbar (ass.) geeignet.
Die Standardausführung beinhaltet:
- Kondensat - Abluftfilter
- Gasballast
- Ölrückschlagventil;
- Öl BV 100

(GB) Oil lubricated vane vacuum pumps

Compact design, low noise level, ease of oil check and refill and simplified maintenance operation, are the main features of this series. The damping and recovery system, equipped with a by-pass, together with the new float type oil recovery valve, ensure the absence of oil vapours at the exhaust. Moreover a sealing device prevents the oil suck back in case the pump stops under vacuum.The motor-pump connection is via a flexible drive coupling. The standard version is suitable for continuous operation within a pressure range from 400 to 0,5 mbar (abs.).
Standard supply includes:
- Exhaust mist eliminator
- Gas Ballast
- Antisuckback valve
- Pack of BV 100 oil

(E) Bombas lubricadas de vacío con paletas

Carácteristicas principales de esta serie son: el tamaño muy reducido; el bajo nivel de ruido y la sencillez de las operaciones de control y mantenimiento
El sistema de reducción y recuperación provisto de un by-pass, junto a la nueva válvula flotante de recuperación del aceite, garantizan la total ausencia de vapores de aceite a la descarga. Además si la bomba se para en vacío, un dispositivo de estabilidad evita el reflujo del aceite en el sistema.
La transmisión motor – bomba se obtiene por medio de un acoplamiento elástico.
La versión base puede ser utilizada para una aspiración continua dentro de un intervalo de presión de 400 a 0,5 mbar (ass.).
El modelo base contiene:
- Filtro depurator
- Gas ballast
- Válvula anti-retorno del aceite
- Aceite BV 100

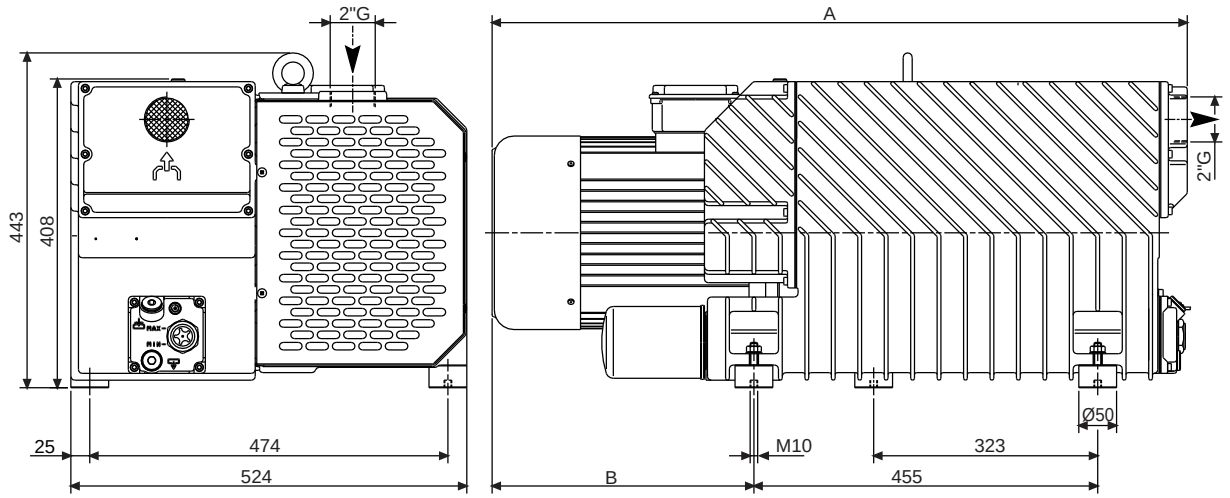

	A	B
LB.180	850	277
LB.250	920	347

Accessori principali (I) / Die wichtigsten Zubehörteile (D)	Main accessories (GB) / Accesorios principales (E)	LB.180	LB.250
Kit ricambi minor Ersatzteil - Kit, klein	Minor spare part kit Kit recambio menor	K9603015	K9603016
Kit ricambi major Ersatzteil - Kit, groß	Major spare part kit Kit recambio mayor	K9603015/1	K9603016/1
Filtro in aspirazione Ansaugfilter	Inlet filter Filtro de aspiración	9001019	
Raccordo tubazione Schlauchanschluss, saugseitig	Stepped hose fitting Racord tuberia	2103016 (Ø40)	
Indicatore di livello elettrico Magnetschalter Ölstand	Oil level switch Indicador de nivel eléctrico	9013002	
Antivibranti Schwingungsdämpfer	Shock mounts Antivibrante	Di serie / Serienmäßig / Fitted / De serie	
Vuotometro Vakuummeter	Vacuum gauge Vacuometro	9009003	
Manometro intasamento filtro Druckverlust - Manometer für Abluftfilter	Clogged filter gauge Manometro de atasco en filtro	9014003 + 2001012	
Segnalatore intasamento filtro Druckverlust - Signalgeber für Abluftfilter	Clogged filter switch Señal de atasco en filtro	9019001	

Nota: Per il montaggio degli accessori vedi schema a pagina 61.
Hinweis: Für die Montage der Zubehörteile ist Bezug auf das Schema auf Seite 61 zu nehmen.
Note: for accessories assembling, refer to diagram in page 61.
Nota: Para el montaje de los accesorios ver esquema de página 61.

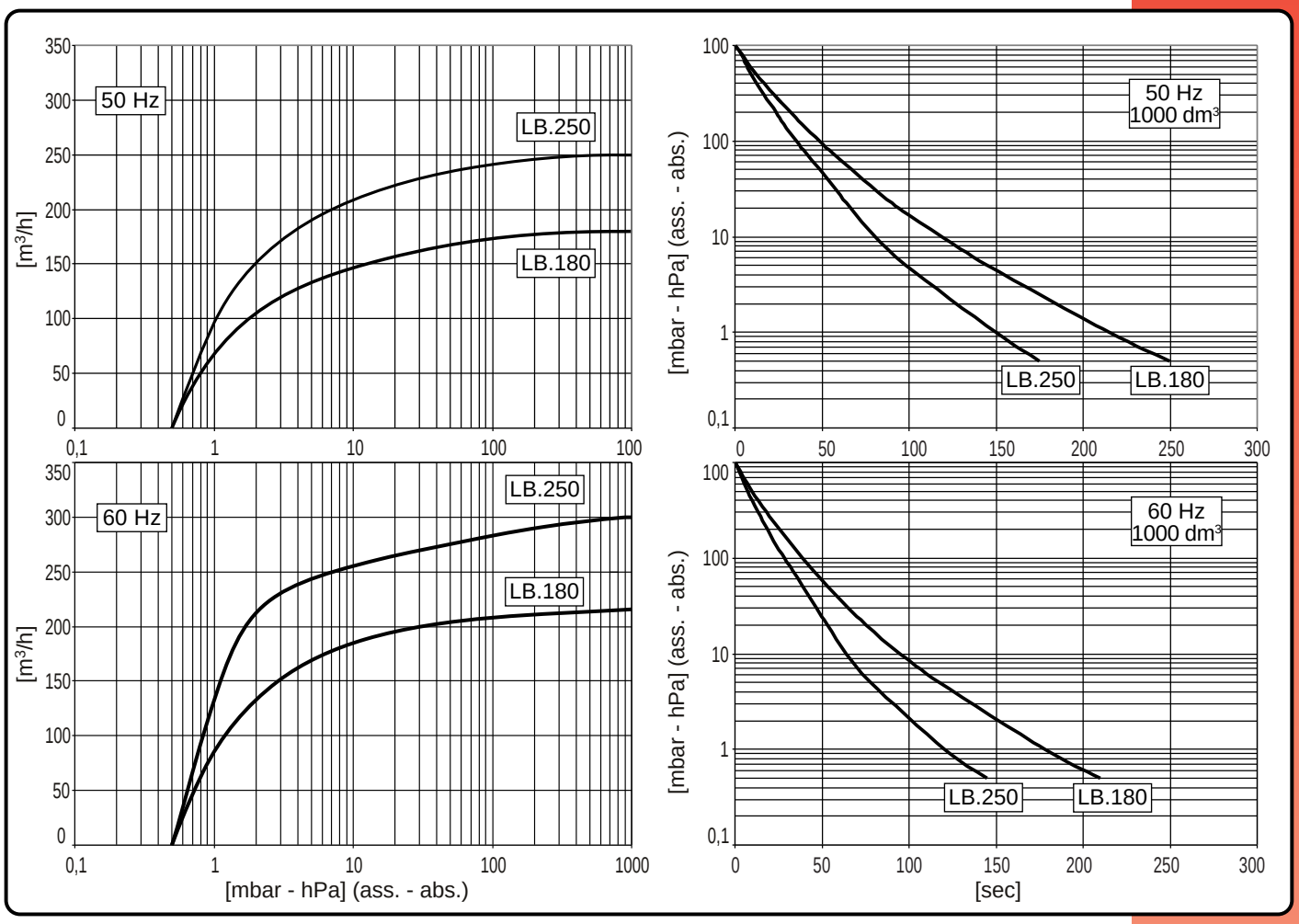

Modello (I) Modell (D)	Model (GB) Modelo (E)		LB.180** 50Hz	LB.180** 60Hz	LB.250** 50Hz	LB.250** 60Hz
Codice catalogo Artikelnummer	Catalog code Código catálogo		9603015		9603016	
Portata Pneurop Pneurop Saugvermögen	Pneurop pumping speed Caudal Pneurop	m³/h	180	216	250	300
Pressione finale (ass.) Enddruck (abs.)	Final pressure (abs.) Presión final (abs.)	mbar hPa	0,5			
Max pressione di asp. per vapore d'acqua Max. Eintrittsdruck für Wasserdampf	Max inlet pressure for water vapour Presión máx. admisible del vapor de agua	mbar hPa	30		30	
Max q.tà vapore d'acqua Max. Wasserdampfverträglichkeit	Max water vapour pumping rate Cantidad máx. vapor de agua	kg/h	3,5		5,0	
Potenza motore Motorleistung	Motor power Potencia motor	(3~) kW	4	4,8	5,5	6,7
Numero di giri nominale U/min	R.p.m. Número de revoluciones	n/min	1400	1700	1400	1700
Rumorosità (a 1 m) Schalldruckpegel (1 m)	Noise level (at 1 m) Nivel sonoro (a 1 m)	dB(A)	72	74	74	76
Temperatura di funzionamento* Betriebstemperatur*	Operating temperature* Temperatura de funcionamiento*	°C	75÷80	80÷85	80÷85	85÷90
Tipo olio Öltyp	Oil type Tipo aceite		BV100 (SW100)			
Carica olio Ölmenge	Oil quantity Carga aceite	MIN÷MAX dm³	4÷5			
Peso Gewicht	Weight Peso	(3~) kg [N]	156 [1.530,3]		167 [1.638,2]	
Aspirazione pompa Saugstutzen	Pump intake Boca de aspiración		2"G			

(*) Temperatura ambiente 20°C
(**) Fornibile senza motore

(*) Umgebungstemperatur 20°C
(**) Pumpe auch ohne Motor lieferbar

(*) Ambient Temperature 20°C
(**) Avaible without motor

(*) Temperatura ambiente 20°C
(**) Disponible sin motor

LB.5WR

I — Pompe per vuoto lubrificate a palette

Questa serie associa alle caratteristiche della serie “L” il dispositivo che permette di separare l'olio dalla condensa d'acqua e successivamente di espellere quest'ultima a pompa ferma. Questo tipo di costruzione permette di lavorare in ambienti con forte presenza di vapore d'acqua dove pompe tradizionali non potrebbero essere impiegate. Questa serie è adatta all'aspirazione continua entro un intervallo di pressione da 400 a 10 mbar (ass.).
La fornitura di serie comprende:
- Depuratore allo scarico
- Filtro protettivo in aspirazione
- Valvola antiritorno olio
- Confezione di olio SW 60

D — Drehschieber - Vakuum-pumpen, ölgeschmiert

Diese Serie verfügt grundsätzlich über die gleichen Eigenschaften wie Serie "L". Zusätzlich jedoch ist sie mit einem System ausgestattet, das Öl und Kondensat voneinander trennt, wobei letzteres abgelassen werden kann, wenn die Pumpe steht. Dank ihrer Bauweise kann diese Pumpe in Applikationen arbeiten, wo viel Wasserdampf entsteht und wo herkömmliche Pumpen nicht eingesetzt werden können. Diese Serie ist für den Dauerbetrieb innerhalb eines Druck - Intervalls von 400 - 10mbar (Abs.) geeignet.
Die Standardausführung beinhaltet:
- Kondensat - Abluftfilter
- Ansaugfilter
- Ölrückschlagventil;
- Öl SW 60

GB — Oil lubricated vane vacuum pumps

These pumps have the same features as the “L” series, but are fitted with a device which separates oil and water condensate, the water being expelled when the pump is stopped. As a result of this construction it is possible to use these pumps in applications where very high centrations of water vapour might be present, and where standard pumps could not be used This series is suitable for continuous operation within a pressure range from 400 to 10 mbar (abs.).
Standard supply includes:
- Exhaust mist eliminator
- Inlter filter
- Antisuckback valve
- Pack of SW 60 oil

E — Bombas lubricadas de vacío con paletas

Esta serie presenta las mismas carácteristicas de la serie “L” junto con un dispositivo que permite la separación entre el aceite y la condensación de agua y su sucesiva eliminación a bomba parada.
Gracias a este tipo de construcción es posible trabajar en sitios con un nivel muy alto de vapor acuoso, donde no se pueden utilizar bombas tradicionales.
Esta serie puede ser utilizada para una aspiración continua dentro de un intervalo de presión de 400 a 10 mbar (ass.).
El modelo base contiene:
- Filtro depurator
- Filtro de aspiración
- Válvula anti-retorno del aceite
- Aceite SW 60

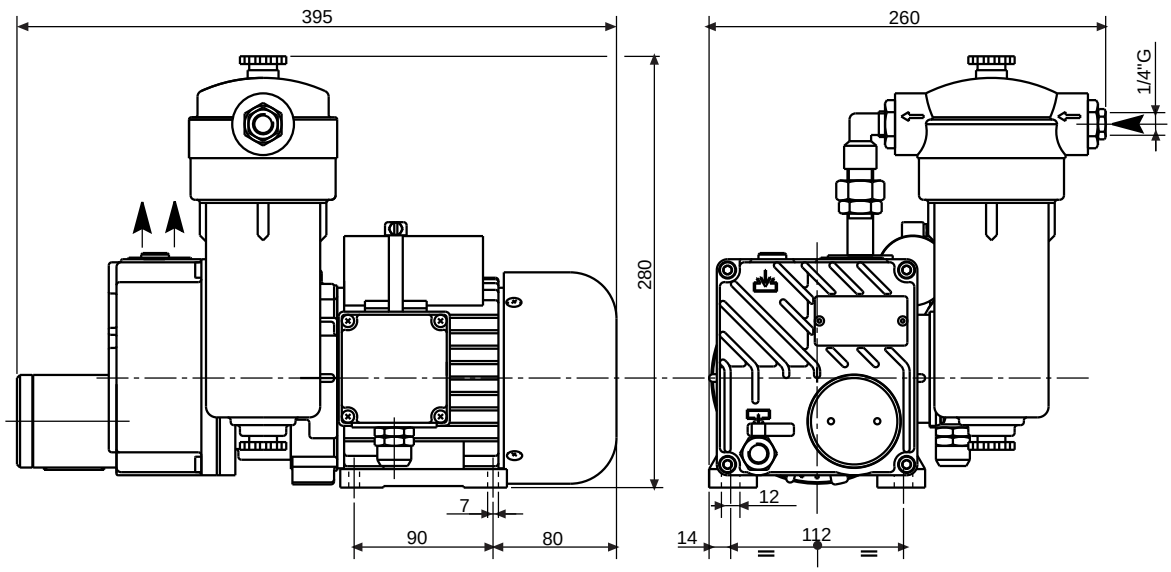

Accessori principali (I) Die wichtigsten Zubehörteile (D)	Main accessories (GB) Accesorios principales (E)	LB.5WR
Kit ricambi Ersatzteil - Kit	Spare part kit Kit recambio	K9690029
Filtro in aspirazione Ansaugfilter	Inlet filter Filtro de aspiración	Di serie / Serienmäßig / Fitted / De serie
Raccordo tubazione Schlauchanschluss, saugseitig	Stepped hose fitting Racord tuberia	2103016 (Ø12)
Antivibranti Schwingungsdämpfer	Shock mounts Antivibrante	4 x 1503005
Vuotometro Vakuummeter	Vacuum gauge Vacuometro	9009009

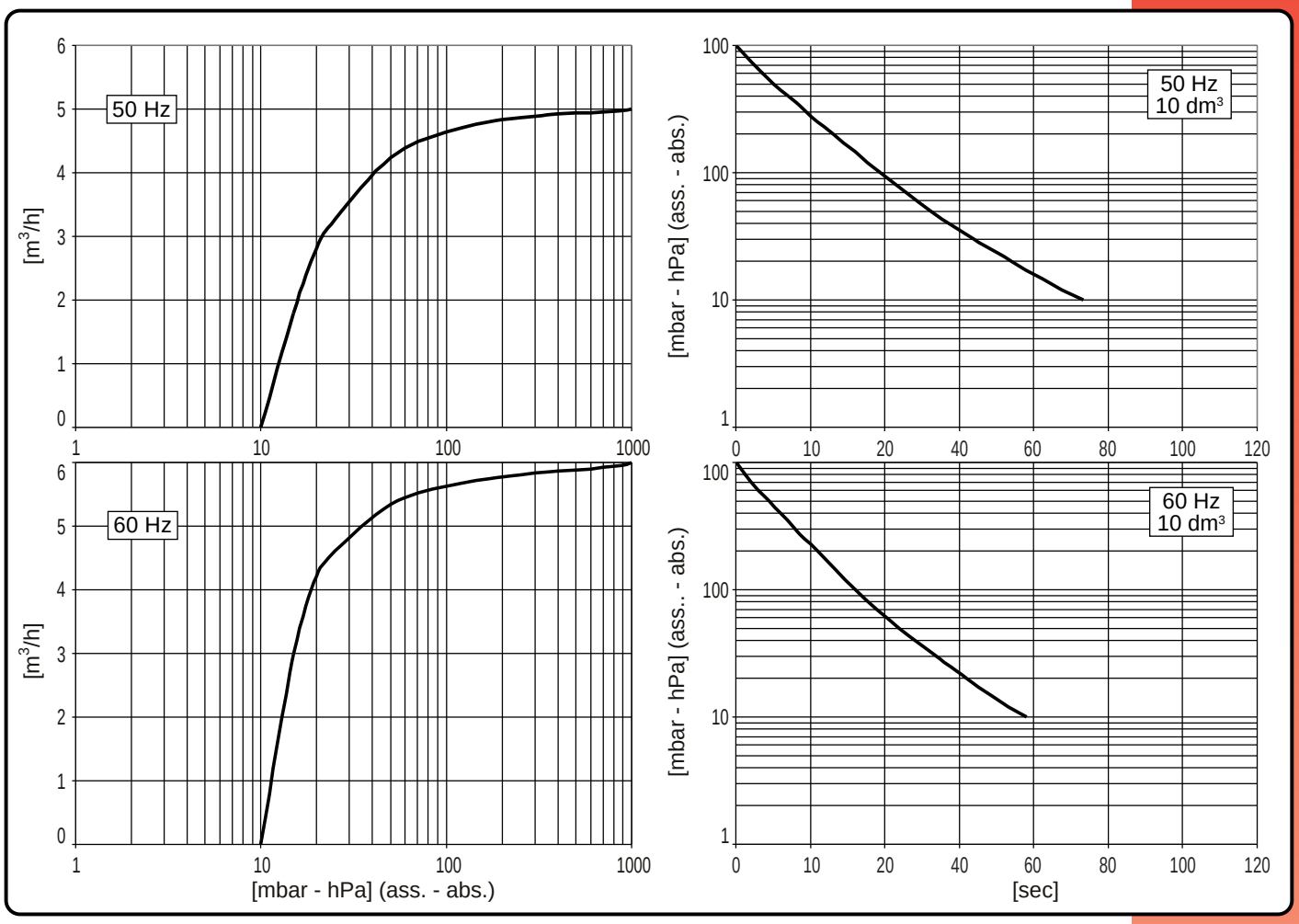

Modello (I) / Modell (D)	Model (GB) / Modelo (E)		LB.5WR 50Hz	LB.5WR 60Hz
Codice catalogo / Artikelnummer	Catalog code / Código catálogo		9690029	
Portata Pneurop / Pneurop Saugvermögen	Pneurop pumping speed / Caudal Pneurop	m³/h	5	6
Pressione finale (ass.) / Enddruck (abs.)	Final pressure (abs.) / Presión final (abs.)	mbar / hPa	10	
Max pressione di asp. per vapore d'acqua / Max. Eintrittsdruck für Wasserdampf	Max inlet pressure for water vapour / Presión máx. admisible del vapor de agua	mbar / hPa	30	
Max q.tà vapore d'acqua / Max. Wasserdampfverträglichkeit	Max water vapour pumping rate / Cantidad máx. vapor de agua	kg/h	0,11	
Potenza motore / Motorleistung	Motor power / Potencia motor	(1~) kW / (3~) kW	0,18 / 0,37	0,22 / 0,45
Numero di giri nominali / U/min	R.p.m. / Número de revoluciones	n/min	1400	1700
Rumorosità (a 1 m) / Schalldruckpegel (1 m)	Noise level (at 1 m) / Nivel sonoro (a 1 m)	dB(A)	58	60
Temperatura di funzionamento* / Betriebstemperatur*	Operating temperature* / Temperatura de funcionamiento*	°C	65 ÷ 70	70 ÷ 75
Tipo olio / Öltyp	Oil type / Tipo aceite		SW60 (BV68)	
Carica olio / Ölmenge	Oil quantity / Carga aceite	MIN÷MAX dm³	0,25	
Peso / Gewicht	Weight / Peso	(1~) kg [N] / (3~) kg [N]	14,5 [142,2] / 12,5 [122,6]	
Aspirazione pompa / Saugstutzen	Pump intake / Boca de aspiración		1/4"G	

(*) Temperatura ambiente 20°C (*) Umgebungstemperatur 20°C (*) Ambient Temperature 20°C (*) Temperatura ambiente 20°C

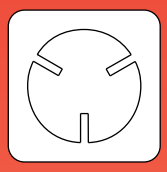

LB.25WR

I — Pompe per vuoto lubrificate a palette

Questa serie unisce alle caratteristiche della serie “L” un dispositivo che permette di separare l'olio dalla condensa d'acqua e successivamente di espellere quest'ultima a pompa ferma. Questo tipo di costruzione permette di lavorare in ambienti con forte presenza di vapore d'acqua dove pompe tradizionali non potrebbero essere impiegate. Questa serie è adatta all'aspirazione continua entro un intervallo di pressione da 400 a 2 mbar (ass.).
La fornitura di serie comprende:
- Depuratore allo scarico
- Zavorratore
- Indicatore di livello elettrico
- Valvola antiritorno olio
- Confezione di olio SW 60

D — Drehschieber - Vakuumpumpen, ölgeschmiert

Diese Serie verfügt grundsätzlich über die gleichen Eigenschaften wie Serie "L". Zusätzlich jedoch ist sie mit einem System ausgestattet, das Öl und Kondensat voneinander trennt, wobei letzteres abgelassen werden kann, wenn die Pumpe steht. Dank ihrer Bauweise kann diese Pumpe in Applikationen arbeiten, wo viel Wasserdampf entsteht und wo herkömmliche Pumpen nicht eingesetzt werden können. Diese Serie ist für den Dauerbetrieb innerhalb eines Druck - Intervalls von 400 - 2mbar (Abs.) geeignet.
Die Standardausführung beinhaltet:
- Kondensat - Abluftfilter
- Gasballast
- Magnetschalter Ölstand
- Ölrückschlagventil;
- Öl SW 60

GB — Oil lubricated vane vacuum pumps

These pumps have the same features as the “L” series, but are fitted with a device which separates oil and water condensate, the water being expelled when the pump is stopped. As a result of this construction it is possible to use these pumps in applications where very high concentrations of water vapour might be present, and where standard pumps could not be used This series is suitable for continuous operation within a pressure range from 400 to 2 mbar (abs.).
Standard supply includes:
- Exhaust mist eliminator
- Gas ballast
- Oil level switch
- Antisuckback valve
- Pack of SW 60 oil

E — Bombas lubricadas de vacío con paletas

Esta serie presenta las mismas carácteristicas de la serie “L” junto con un dispositivo que permite la separación entre el aceite y la condensación de agua y su sucesiva eliminación a bomba parada.
Gracias a este tipo de construcción es posible trabajar en sitios con un nivel muy alto de vapor acuoso, donde no se pueden utilizar bombas tradicionales.
Esta serie puede ser utilizada para una aspiración continua dentro de un intervalo de presión de 400 a 2 mbar (ass.).
El modelo base contiene:
- Filtro depurator
- Gas ballast
- Indicador de nivel eléctrico
- Válvula anti-retorno del aceite
- Aceite SW 60

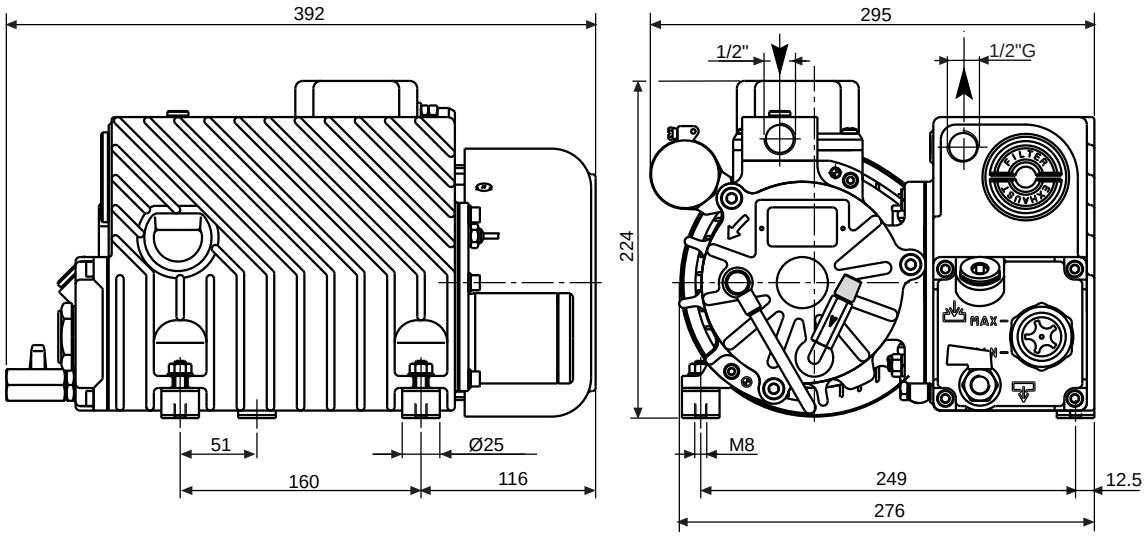

Accessori principali (I) Die wichtigsten Zubehörteile (D)	Main accessories (GB) Accesorios principales (E)	LB.25WR
Kit ricambi minor Ersatzteil - Kit, klein	Minor spare part kit Kit recambio menor	K9690030
Kit ricambi major Ersatzteil - Kit, groß	Major spare part kit Kit recambio mayor	K9690030/1
Filtro in aspirazione Ansaugfilter	Inlet filter Filtro de aspiración	9001028
Raccordo tubazione Schlauchanschluss, saugseitig	Stepped hose fitting Racord tuberia	2103010 (Ø17)
Antivibranti Schwingungsdämpfer	Shock mounts Antivibrante	Di serie / Serienmäßig / Fitted / De serie
Vuotometro Vakuummeter	Vacuum gauge Vacuometro	9009009
Manometro intasamento filtro Druckverlust - Manometer für Abluftfilter	Clogged filter gauge Manometro de atasco en filtro	9014003 + 2101001
Segnalatore intasamento filtro Druckverlust - Signalgeber für Abluftfilter	Clogged filter switch Señal de atasco en filtro	- - - -

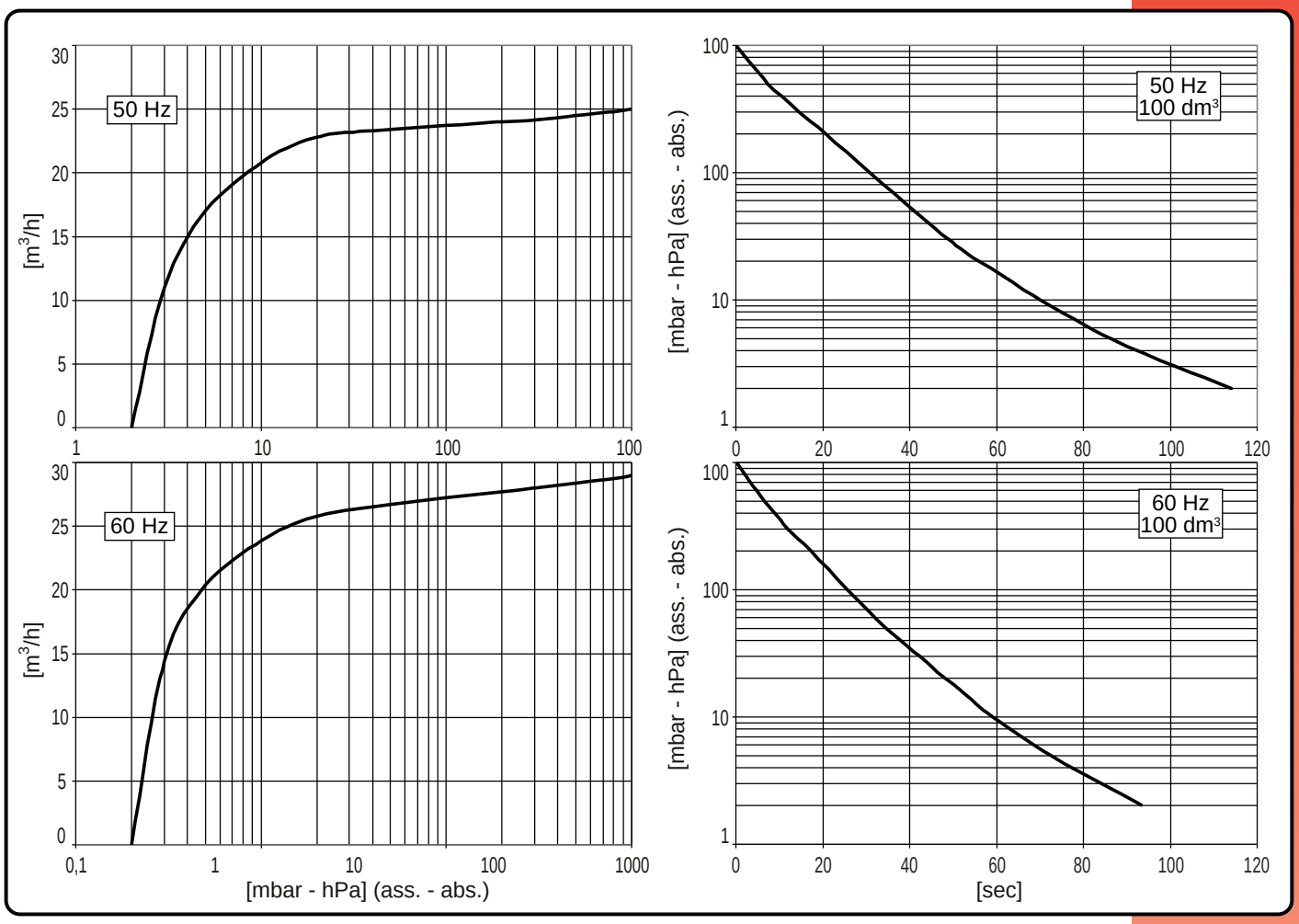

Modello (I) Modell (D)	Model (GB) Modelo (E)		LB.25WR 50Hz	60Hz
Codice catalogo Artikelnummer	Catalog code Código catálogo		9690030	
Portata Pneurop Pneurop Saugvermögen	Pneurop pumping speed Caudal Pneurop	m³/h	25	29
Pressione finale (ass.) Enddruck (abs.)	Final pressure (abs.) Presión final (abs.)	mbar hPa	2	
Max pressione di asp. per vapore d'acqua Max. Eintrittsdruck für Wasserdampf	Max inlet pressure for water vapour Presión máx. admisible del vapor de agua	mbar hPa	50	
Max q.tà vapore d'acqua Max. Wasserdampfverträglichkeit	Max water vapour pumping rate Cantidad máx. vapor de agua	kg/h	0,9	
Potenza motore Motorleistung	Motor power Potencia motor	(1~); (3~) kW	0,75	0,90
Numero di giri nominali U/min	R.p.m. Número de revoluciones	n/min	1400	1700
Rumorosità (a 1 m) Schalldruckpegel (1 m)	Noise level (at 1 m) Nivel sonoro (a 1 m)	dB(A)	62	65
Temperatura di funzionamento* Betriebstemperatur*	Operating temperature* Temperatura de funcionamiento*	°C	80 ÷ 85	85 ÷ 90
Tipo olio Öltyp	Oil type Tipo aceite		SW60 (BV68)	
Carica olio Ölmenge	Oil quantity Carga aceite	MIN÷MAX dm³	0,8÷1,1	
Peso Gewicht	Weight Peso	(1~) kg [N] (3~) kg [N]	28,0 [274,6] 26,0 [255,0]	
Aspirazione pompa Saugstutzen	Pump intake Boca de aspiración		1/2"G	

(*) Temperatura ambiente 20°C (*) Umgebungstemperatur 20°C (*) Ambient Temperature 20°C (*) Temperatura ambiente 20°C

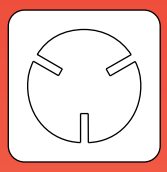

LB.40WR
LB.60WR

I
Pompe per vuoto lubrificate a palette

Questa serie associa alle caratteristiche della serie "L" il dispositivo che permette di separare l'olio dalla condensa d'acqua e successivamente di espellere quest'ultima a pompa ferma. Questo tipo di costruzione permette di lavorare in ambienti con forte presenza di vapore acqueo dove pompe tradizionali non potrebbero essere impiegate.
Questa serie è adatta all'aspirazione continua entro un intervallo di pressione da 400 a 2 mbar (ass.).
La fornitura di serie comprende:
- Depuratore allo scarico
- Zavorratore
- Indicatore di livello elettrico
- Valvola antiritorno olio
- Confezione di olio SW 60

D
Drehschieber - Vakuum-pumpen, ölgeschmiert

Diese Serie verfügt grundsätzlich über die gleichen Eigenschaften wie Serie "L". Zusätzlich jedoch ist sie mit einem System ausgestattet, das Öl und Kondensat voneinander trennt, wobei letzteres abgelassen werden kann, wenn die Pumpe steht. Dank ihrer Bauweise kann diese Pumpe in Applikationen arbeiten, wo viel Wasserdampf entsteht und wo herkömmliche Pumpen nicht eingesetzt werden können. Diese Serie ist für den Dauerbetrieb innerhalb eines Druck - Intervalls von 400 - 2 mbar (Abs.) geeignet.
Die Standardausführung beinhaltet:
- Kondensat - Abluftfilter
- Gasballast
- Magnetschalter Ölstand
- Ölrückschlagventil;
- Öl SW 60

GB
Oil lubricated vane vacuum pumps

These pumps have the same features as the "L" series, but are fitted with a device which separates oil and water condensate, the water being expelled when the pump is stopped. As a result of this construction it is possible to use these pumps in applications where very high concentrations of water vapour might be present, and where standard pumps could not be used This series is suitable for continuous operation within a pressure range from 400 to 2 mbar (abs.).
Standard supply includes:
- Exhaust mist eliminator
- Gas ballast
- Oil level switch
- Antisuckback valve
- Pack of SW 60 oil

E
Bombas lubricadas de vacío con paletas

Esta serie presenta las mismas carácteristicas de la serie "L" junto con un dispositivo que permite la separación entre el aceite y la condensación de agua y su sucesiva eliminación a bomba parada.
Gracias a este tipo de construcción es posible trabajar en sitios con un nivel muy alto de vapor acuoso, donde no se pueden utilizar bombas tradicionales.
Esta serie puede ser utilizada para una aspiración continua dentro de un intervalo de presión de 400 a 2 mbar (ass.).
El modelo base contiene:
- Filtro depurador
- Gas ballast
- Indicador de nivel eléctrico
- Válvula anti-retorno del aceite
- Aceite SW 60

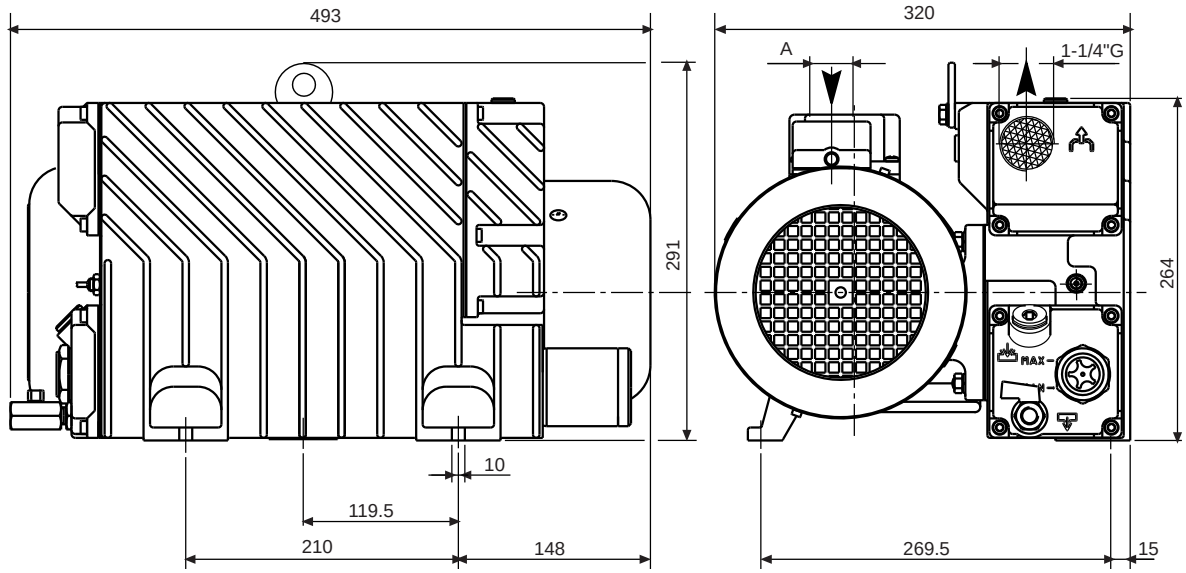

	A
LB.40 WR	1"G
LB.60 WR	1-1/2"G

Accessori principali (I) Die wichtigsten Zubehörteile (D)	Main accessories (GB) Accesorios principales (E)	LB.40WR	LB.60WR
Kit ricambi minor Ersatzteil - Kit, klein	Minor spare part kit Kit recambio menor	K9690031	K9690032
Kit ricambi major Ersatzteil - Kit, groß	Major spare part kit Kit recambio mayor	K9690031/1	K9690032/1
Filtro in aspirazione Ansaugfilter	Inlet filter Filtro de aspiración	9001029	9001034
Raccordo tubazione Schlauchanschluss, saugseitig	Stepped hose fitting Racord tuberia	2103012 (Ø25)	2103015 (Ø40)
Antivibranti Schwingungsdämpfer	Shock mounts Antivibrante	3x1503001	
Vuotometro Vakuummeter	Vacuum gauge Vacuometro	9009003	
Manometro intasamento filtro Druckverlust - Manometer für Abluftfilter	Clogged filter gauge Manometro de atasco en filtro	9014003 + 2001012	
Segnalatore intasamento filtro Druckverlust - Signalgeber für Abluftfilter	Clogged filter switch Señal de atasco en filtro	9019001	

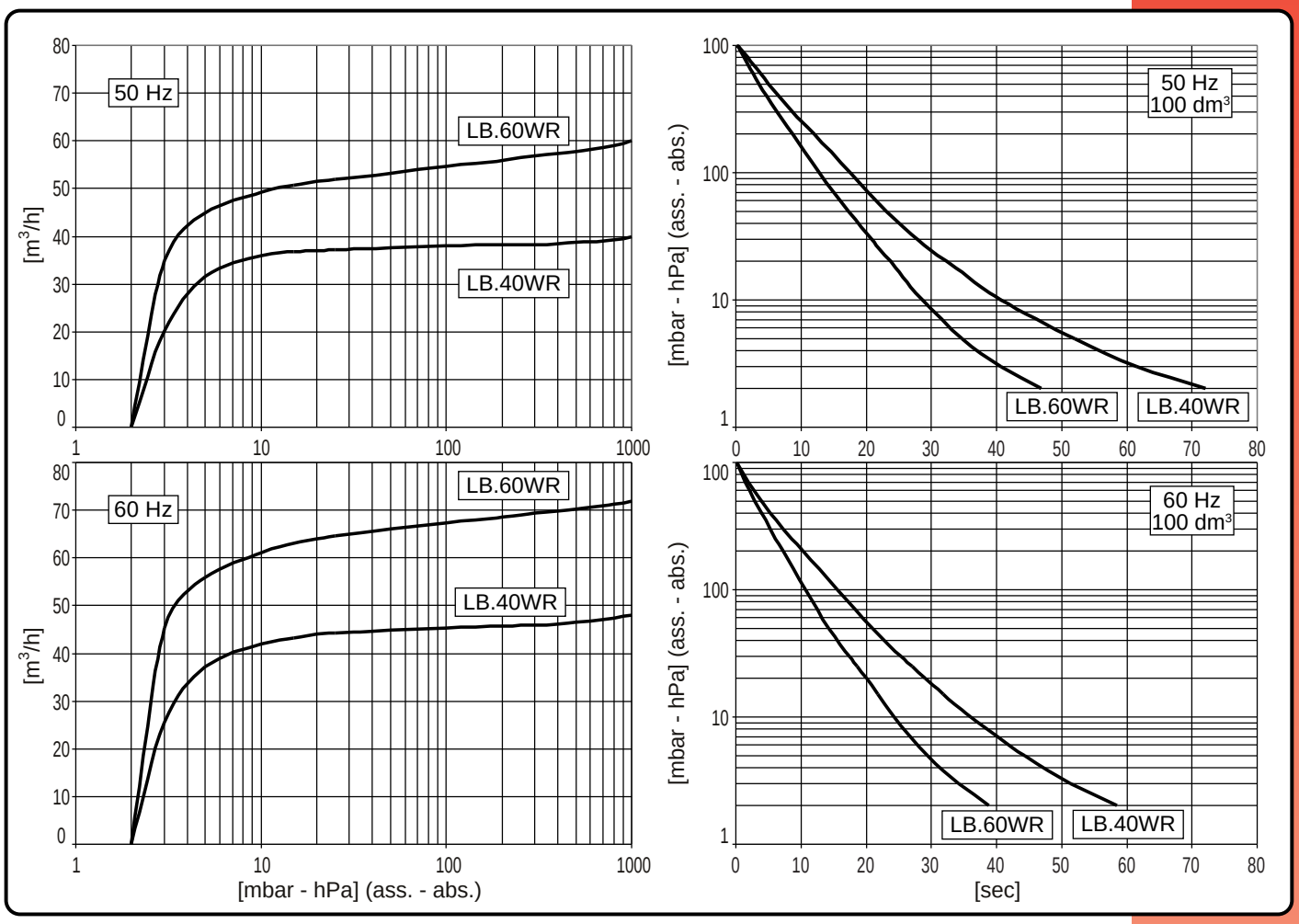

Modello (I) / Modell (D)	Model (GB) / Modelo (E)		LB.40WR 50Hz	LB.40WR 60Hz	LB.60WR 50Hz	LB.60WR 60Hz
Codice catalogo / Artikelnummer	Catalog code / Código catálogo		9690031		9690032	
Portata Pneurop / Pneurop Saugvermögen	Pneurop pumping speed / Caudal Pneurop	m³/h	40	48	60	72
Pressione finale (ass.) / Enddruck (abs.)	Final pressure (abs.) / Presión final (abs.)	mbar / hPa	2			
Max pressione di asp. per vapore d'acqua / Max. Eintrittsdruck für Wasserdampf	Max inlet pressure for water vapour / Presión máx. admisible del vapor de agua	mbar / hPa	40		50	
Max q.tà vapore d'acqua / Max. Wasserdampfverträglichkeit	Max water vapour pumping rate / Cantidad máx. vapor de agua	kg/h	1,2		2,1	
Potenza motore / Motorleistung	Motor power / Potencia motor	(3~) kW	1,1	1,35	1,5	1,8
Numero di giri nominali / U/min	R.p.m. / Número de revoluciones	n/min	1400	1700	1400	1700
Rumorosità (a 1 m) / Schalldruckpegel (1 m)	Noise level (at 1 m) / Nivel sonoro (a 1 m)	dB(A)	66	68	68	70
Temperatura di funzionamento* / Betriebstemperatur*	Operating temperature* / Temperatura de funcionamiento*	°C	70÷75	75÷80	75÷80	80÷85
Tipo olio / Öltyp	Oil type / Tipo aceite		SW60 (BV68)			
Carica olio / Ölmenge	Oil quantity / Carga aceite	MIN÷MAX dm³	1,1÷1,7			
Peso / Gewicht	Weight / Peso	(3~) kg [N]	42,5 [416,9]		43,5 [426,7]	
Aspirazione pompa / Saugstutzen	Pump intake / Boca de aspiración		1"G		1-1/2"G	

(*) Temperatura ambiente 20°C (*) Umgebungstemperatur 20°C (*) Ambient Temperature 20°C (*) Temperatura ambiente 20°C

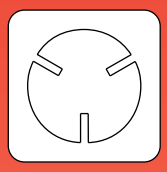

LB.100WR

(I) Pompe per vuoto lubrificate a palette

Questa serie unisce alle caratteristiche della serie “L” un dispositivo che permette di separare l'olio dalla condensa d'acqua e successivamente di espellere quest'ultima a pompa ferma. Questo tipo di costruzione permette di lavorare in ambienti con forte presenza di vapore acqueo dove pompe tradizionali non potrebbero essere impiegate.
Questa serie è adatta all'aspirazione continua entro un intervallo di pressione da 400 a 2 mbar (ass.).
La fornitura di serie comprende:
- Depuratore allo scarico
- Zavorratore
- Indicatore di livello elettrico
- Valvola antiritorno olio
- Confezione di olio SW 100

(D) Drehschieber - Vakuumpumpen, ölgeschmiert

Diese Serie verfügt grundsätzlich über die gleichen Eigenschaften wie Serie "L". Zusätzlich jedoch ist sie mit einem System ausgestattet, das Öl und Kondensat voneinander trennt, wobei letzteres abgelassen werden kann, wenn die Pumpe steht. Dank ihrer Bauweise kann diese Pumpe in Applikationen arbeiten, wo viel Wasserdampf entsteht und wo herkömmliche Pumpen nicht eingesetzt werden können. Diese Serie ist für den Dauerbetrieb innerhalb eines Druck - Intervalls von 400 - 2 mbar (Abs.) geeignet.
Die Standardausführung beinhaltet:
- Kondensat - Abluftfilter
- Gasballast
- Magnetschalter Ölstand
- Ölrückschlagventil;
- Öl SW 100

(GB) Oil lubricated vane vacuum pumps

These pumps have the same features as the “L” series, but are fitted with a device which separates oil and water condensate, the water being expelled when the pump is stopped. As a result of this construction it is possible to use these pumps in applications where very high concentrations of water vapour might be present, and where standard pumps could not be used
This series is suitable for continuous operation within a pressure range from 400 to 2 mbar (abs.).
Standard supply includes:
- Exhaust mist eliminator
- Gas ballast
- Oil level switch
- Antisuckback valve
- Pack of SW 100 oil

(E) Bombas lubricadas de vacío con paletas

Esta serie presenta las mismas carácteristicas de la serie “L” juntas con un dispositivo que permite la separación entre el aceite y la condensación de agua y su sucesiva eliminación a bomba parada.
Gracias a este tipo de construcción es posible trabajar en sitios con un nivel muy alto de vapor acuoso, donde no se pueden utilizar bombas tradicionales.
Esta serie puede ser utilizada para una aspiración continua dentro de un intervalo de presión de 400 a 2 mbar (ass.).
El modelo base contiene:
- Filtro depurator
- Gas ballast
- Indicador de nivel eléctrico
- Válvula anti-retorno del aceite
- Aceite SW 100

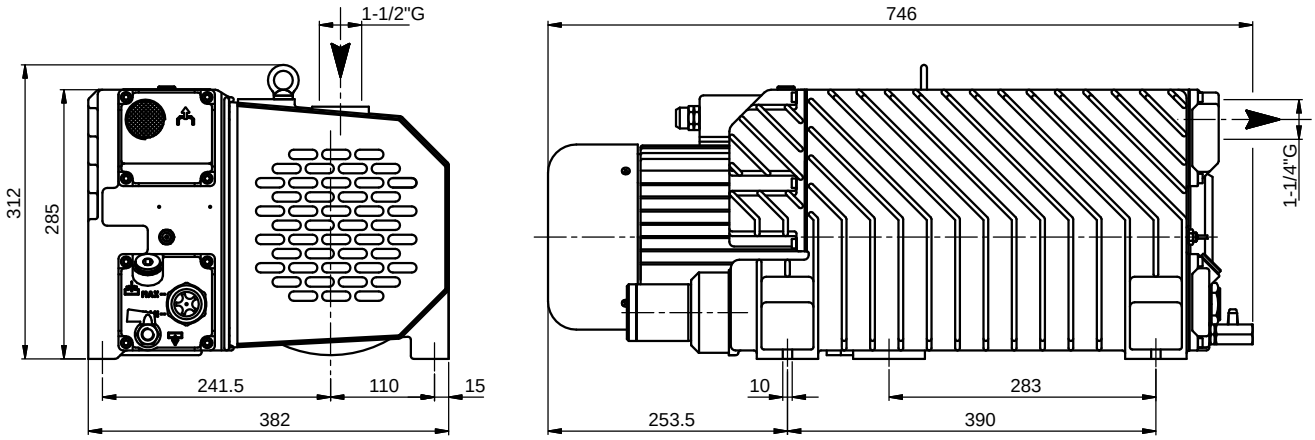

Accessori principali (I) Die wichtigsten Zubehörteile (D)	Main accessories (GB) Accesorios principales (E)	LB.100WR
Kit ricambi minor Ersatzteil - Kit, klein	Minor spare part kit Kit recambio menor	K9690033
Kit ricambi major Ersatzteil - Kit, groß	Major spare part kit Kit recambio mayor	K9690033/1
Filtro in aspirazione Ansaugfilter	Inlet filter Filtro de aspiración	9001034
Raccordo tubazione Schlauchanschluss, saugseitig	Stepped hose fitting Racord tuberia	2103015 (Ø40)
Antivibranti Schwingungsdämpfer	Shock mounts Antivibrante	3 x 1503001
Vuotometro Vakuummeter	Vacuum gauge Vacuometro	9009003
Manometro intasamento filtro Druckverlust - Manometer für Abluftfilter	Clogged filter gauge Manometro de atasco en filtro	9014003 + 2001012
Segnalatore intasamento filtro Druckverlust - Signalgeber für Abluftfilter	Clogged filter switch Señal de atasco en filtro	9019001

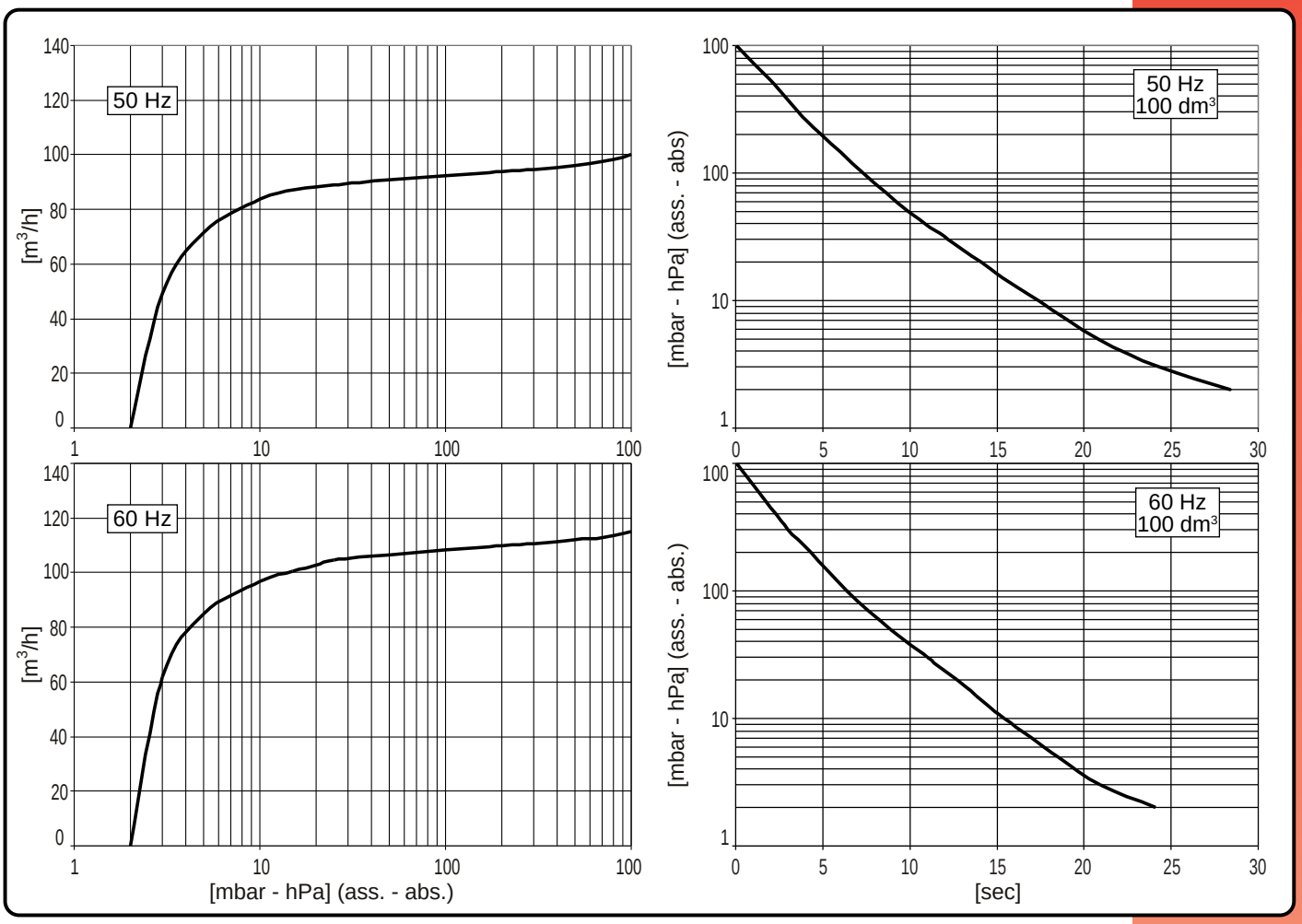

Modello (I) Modell (D)	Model (GB) Modelo (E)		LB.100WR** 50Hz	60Hz
Codice catalogo Artikelnummer	Catalog code Código catálogo		9690033	
Portata Pneurop Pneurop Saugvermögen	Pneurop pumping speed Caudal Pneurop	m³/h	100	115
Pressione finale (ass.) Enddruck (abs.)	Final pressure (abs.) Presión final (abs.)	mbar hPa	2	
Max pressione di asp. per vapore d'acqua Max. Eintrittsdruck für Wasserdampf	Max inlet pressure for water vapour Presión máx. admisible del vapor de agua	mbar hPa	40	
Max q.tà vapore d'acqua Max. Wasserdampfverträglichkeit	Max water vapour pumping rate Cantidad máx. vapor de agua	kg/h	2,9	
Potenza motore Motorleistung	Motor power Potencia motor	(3~) kW	2,2	2,7
Numero di giri nominali U/min	R.p.m. Número de revoluciones	n/min	1400	1700
Rumorosità (a 1 m) Schalldruckpegel (1 m)	Noise level (at 1 m) Nivel sonoro (a 1 m)	dB(A)	70	72
Temperatura di funzionamento* Betriebstemperatur*	Operating temperature* Temperatura de funcionamiento*	°C	75 ÷ 80	80 ÷ 85
Tipo olio Öltyp	Oil type Tipo aceite		SW100 (BV100)	
Carica olio Ölmenge	Oil quantity Carga aceite	MIN÷MAX dm³	2÷3	
Peso Gewicht	Weight Peso	(3~) kg [N]	70 [686,7]	
Aspirazione pompa Saugstutzen	Pump intake Boca de aspiración		1-1/2"G	

(*) Temperatura ambiente 20°C
(**) Fornibile senza motore

(*) Umgebungstemperatur 20°C
(**) Pumpe auch ohne Motor lieferbar

(*) Ambient Temperature 20°C
(**) Avaible without motor

(*) Temperatura ambiente 20°C
(**) Disponible sin motor

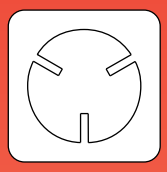

LB.6CC

I — Pompe per vuoto lubrificate a palette

Le dimensioni estremamente ridotte e la bassa pressione finale (ass.) raggiungibile, sono le caratteristiche principali di questa serie. Inoltre un efficace sistema di abbattimento e recupero inserito nel serbatoio garantisce la completa assenza di vapori di olio allo scarico.
Un dispositivo di tenuta evita la risalita di olio qualora la pompa si arresti in vuoto. L'attacco aspirazione è orientabile dall'utilizzatore grazie a uno speciale raccordo.
Questa serie è adatta all'evacuazione di piccoli contenitori chiusi o all'aspirazione continua entro un intervallo di pressione da 200 a 2 mbar (ass.).
La fornitura di serie comprende:
- Depuratore allo scarico
- Valvola antiritorno olio
- Confezione di olio BV 32

D — Drehschieber - Vakuum-pumpen, ölgeschmiert

Die wichtigsten Merkmale dieser neuen Serie sind die besonders kompakten Abmessungen sowie der niedrige Enddruck (Abs.). Das im Öltank befindliche, effektive Dämpfungs- und Rückgewinnungs-systems vehindert Öldämpfe. Darüber hinaus verhindert ein spezielles Dichtungssystem das sofortige Kollabieren des Unterdrucks, sollte die Pumpe im Vakuum stehenbleiben. Der Saugstutzen ist dank eines speziellen Fittings vom Anwender justierbar. Diese Serie ist besonders geeignet für die Evakuierung von... oder für den Dauerbetrieb innerhalb eines Druck - Intervalls von 200 - 2mbar (Abs.).
Die Standardausführung beinhaltet:
- Kondensat - Abluftfilter
- Ölrückschlagventil;
- Öl BV32

GB — Oil lubricated vane vacuum pumps

Compact design, low final pressure (abs.) attainable are the main features of this series. An effective damping and recovery system integral in the oil box prevents any oil vapours at the exhaust. Moreover, a special sealing device prevents oil suck back, should the pump stop under vacuum. The intake can also be oriented by the user, thanks to a special fitting. This series is suitable for evacuation of small closed systems or for continuous operation within a pressure range from 200 to 2 mbar (abs.).
Standard supply includes:
- Exhaust mist eliminator
- Antisuckback valve
- Pack of BV 32 oil

E — Bombas lubricadas de vacío con paletas

Principales carácteristicas de esta nueva serie son el tamaño muy reducido y la baja presión final (ass.).
Un sistema de reducción y de recuperación eficaz, colocado en el tanque, garantiza la total ausencia de vapores de aceite a la descarga.
Además si la bomba se para en vacío, un dispositivo de estabilidad evita el retorno del aceite en el sistema. La conexión en aspiración puede ser posicionada por el utilizador gracias a una junta especial.
Esta serie puede ser utilizada para la evacuación de pequeños sistemas cerrados o también para una aspiración continua dentro de un intervalo de presión de 200 a 2mbar (ass.).
El modelo base contiene:
- Filtro depurator
- Válvula anti-retorno del aceite
- Aceite BV 32

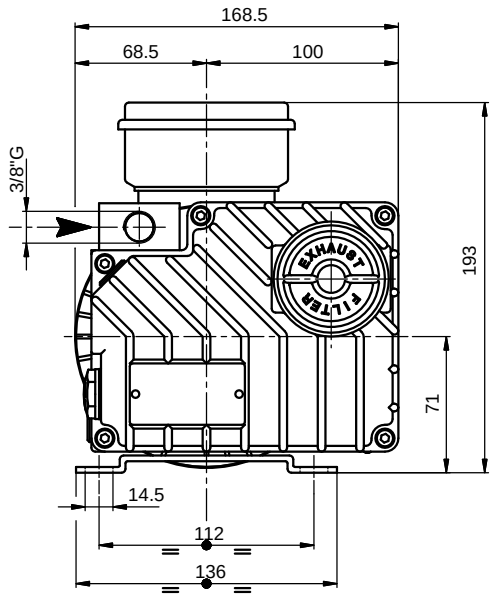

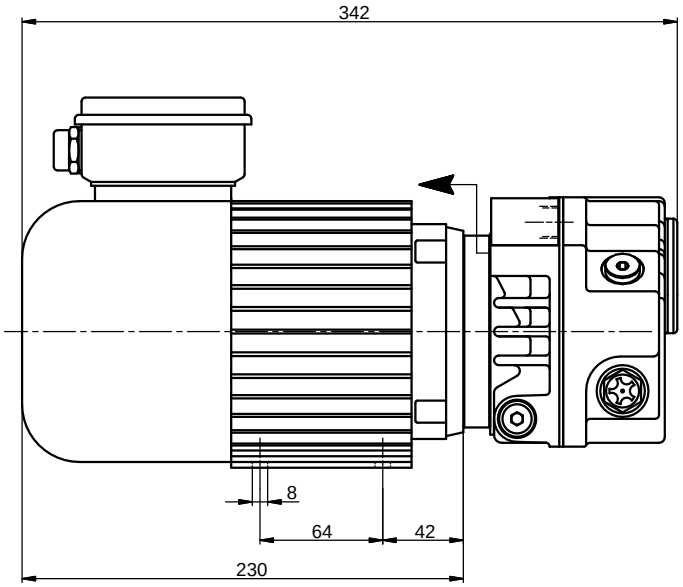

Accessori principali (I) / Die wichtigsten Zubehörteile (D)	Main accessories (GB) / Accesorios principales (E)	LB.6CC
Kit ricambi minor Ersatzteil - Kit, klein	Minor spare part kit Kit recambio menor	K9605006
Kit ricambi major Ersatzteil - Kit, groß	Major spare part kit Kit recambio mayor	K9605006/1
Filtro in aspirazione Ansaugfilter	Inlet filter Filtro de aspiración	9001004/0
Raccordo tubazione Schlauchanschluss, saugseitig	Stepped hose fitting Racord tuberia	2103007 (Ø12)
Antivibranti Schwingungsdämpfer	Shock mounts Antivibrante	4 x 1503005
Vuotometro Vakuummeter	Vacuum gauge Vacuometro	9009004

Nota: Per il montaggio degli accessori vedi schema a pagina 60.
Hinweis: Für die Montage der Zubehörteile ist Bezug auf das Schema auf Seite 60 zu nehmen.
Note: for accessories assembling, refer to diagram in page 60.
Nota: Para el montaje de los accesorios ver esquema de página 60.

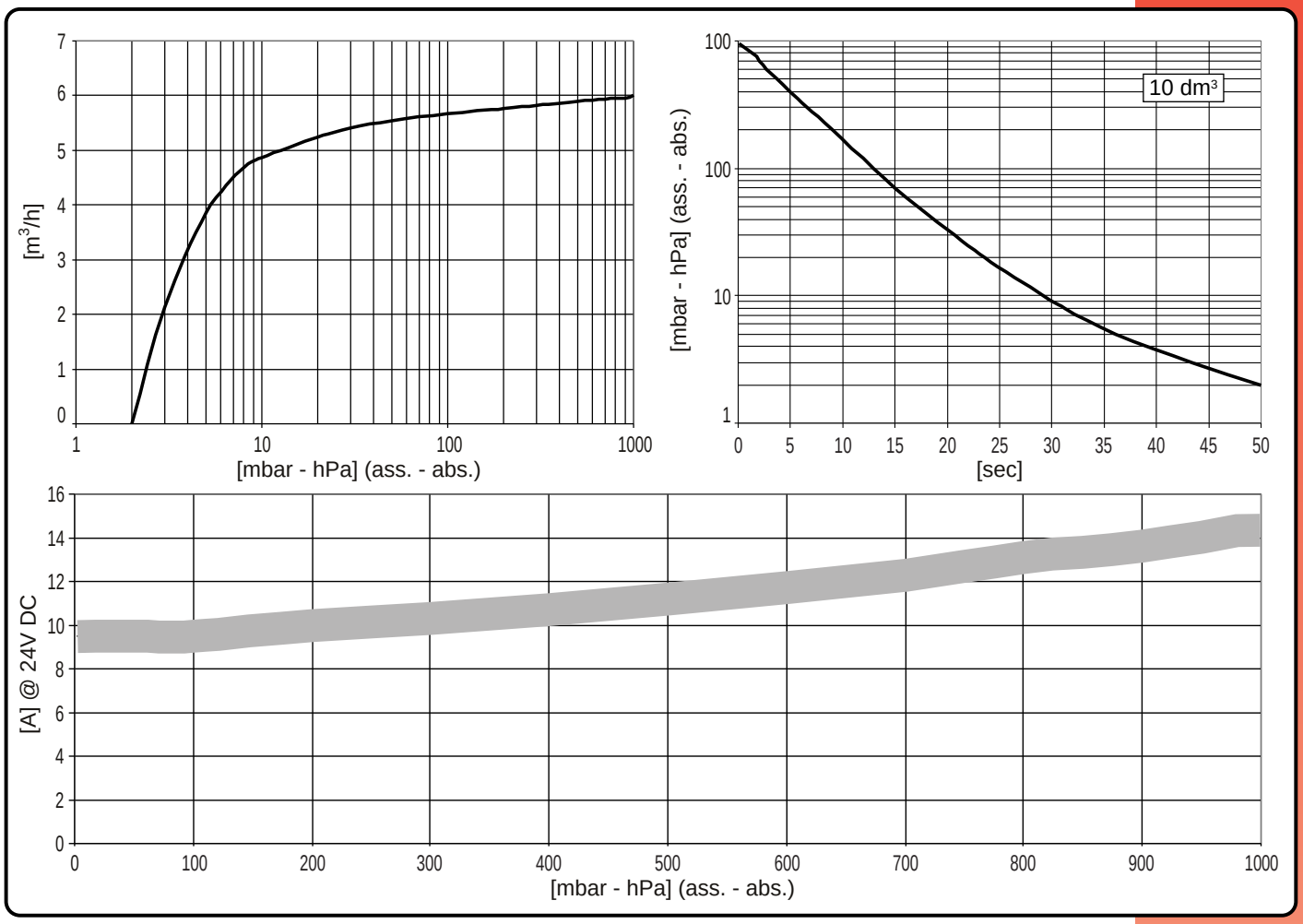

Modello (I) Modell (D)	Model (GB) Modelo (E)		**LB.6CC** 24V DC
Codice catalogo Artikelnummer	Catalog code Código catálogo		9605006/CB
Portata Pneurop Pneurop Saugvermögen	Pneurop pumping speed Caudal Pneurop	m³/h	6
Pressione finale (ass.) Enddruck (abs.)	Final pressure (abs.) Presión final (abs.)	mbar hPa	2
Max pressione di asp. per vapore d'acqua Max. Eintrittsdruck für Wasserdampf	Max inlet pressure for water vapour Presión máx. admisible del vapor de agua	mbar hPa	- - - -
Max q.tà vapore d'acqua Max. Wasserdampfverträglichkeit	Max water vapour pumping rate Cantidad máx. vapor de agua	kg/h	- - - -
Potenza motore Motorleistung	Motor power Potencia motor	kW	0,28
Numero di giri U/min	R.p.m. Número de revoluciones	n/min	3000
Assorbimento MAX a 24V CC Max. Aufnahme bei 24VDC	MAX absorption @ 24V DC Consumo máximo a 24VDC	A	15
Rumorosità (a 1 m) Schalldruckpegel (1 m)	Noise level (at 1 m) Nivel sonoro (a 1 m)	dB(A)	68
Temperatura di funzionamento* Betriebstemperatur*	Operating temperature* Temperatura de funcionamiento*	°C	60
Tipo olio Öltyp	Oil type Tipo aceite		BV32 (SW40)
Carica olio Ölmenge	Oil quantity Carga aceite	dm³	0,20
Peso Gewicht	Weight Peso	kg [N]	10,5 [103,0]
Aspirazione pompa Saugstutzen	Pump intake Boca de aspiración		3/8"G

(*) Temperatura ambiente 20°C (*) Umgebungstemperatur 20°C (*) Ambient Temperature 20°C (*) Temperatura ambiente 20°C

I Schema montaggio accessori

D Anschlussdiagramm

GB Accessory assembling diagram

E Esquema de montaje de accesorios

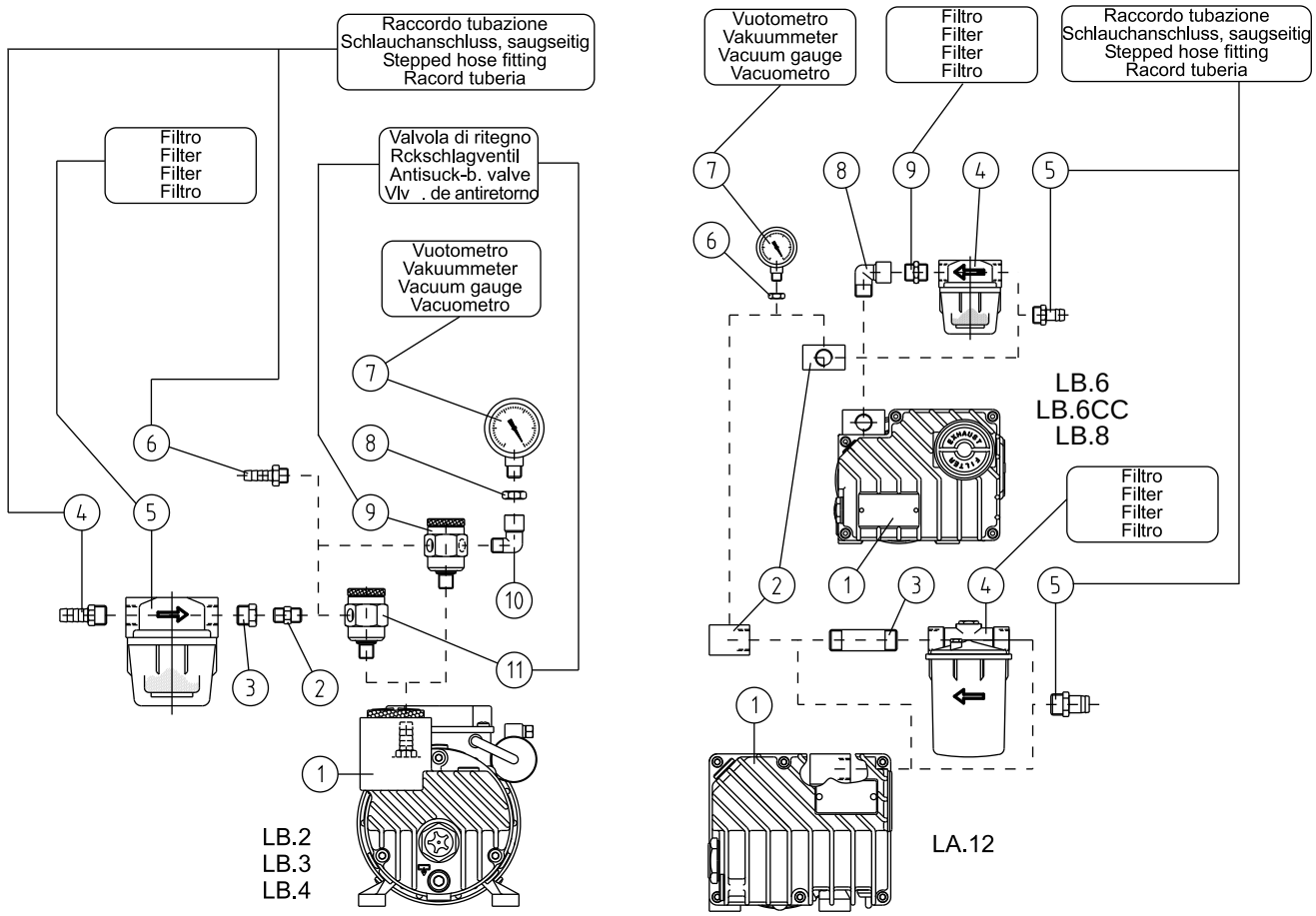

1	LB.2	LB.3	LB.4	LB.6	LB.6CC	LB.8	LA.12
2	2201005			4508030		4508030	4808031
3	2001012			- - - - -			5001003
4	2103006 (Ø12) - 2103004 (Ø9) - 2103002 (Ø7)			9001004/0		9001004/0	9001010
5	9001004			2103007 (Ø12) - 2103009 (Ø17)		2103007 (Ø12) 2103009 (Ø17)	2103010 (Ø17)
6	2103003 (Ø9) - 2103001 (Ø7)			0202001		0202001	
7	9009004						
8	0202001			2101008		2101008	- - - - -
9	9007014			2201006		2201006	- - - - -
10	2101001			- - - - -			
11	9007010			- - - - -			

I Schema montaggio accessori

D Anschlussdiagramm

GB Accessory assembling diagram

E Esquema de montaje de accesorios

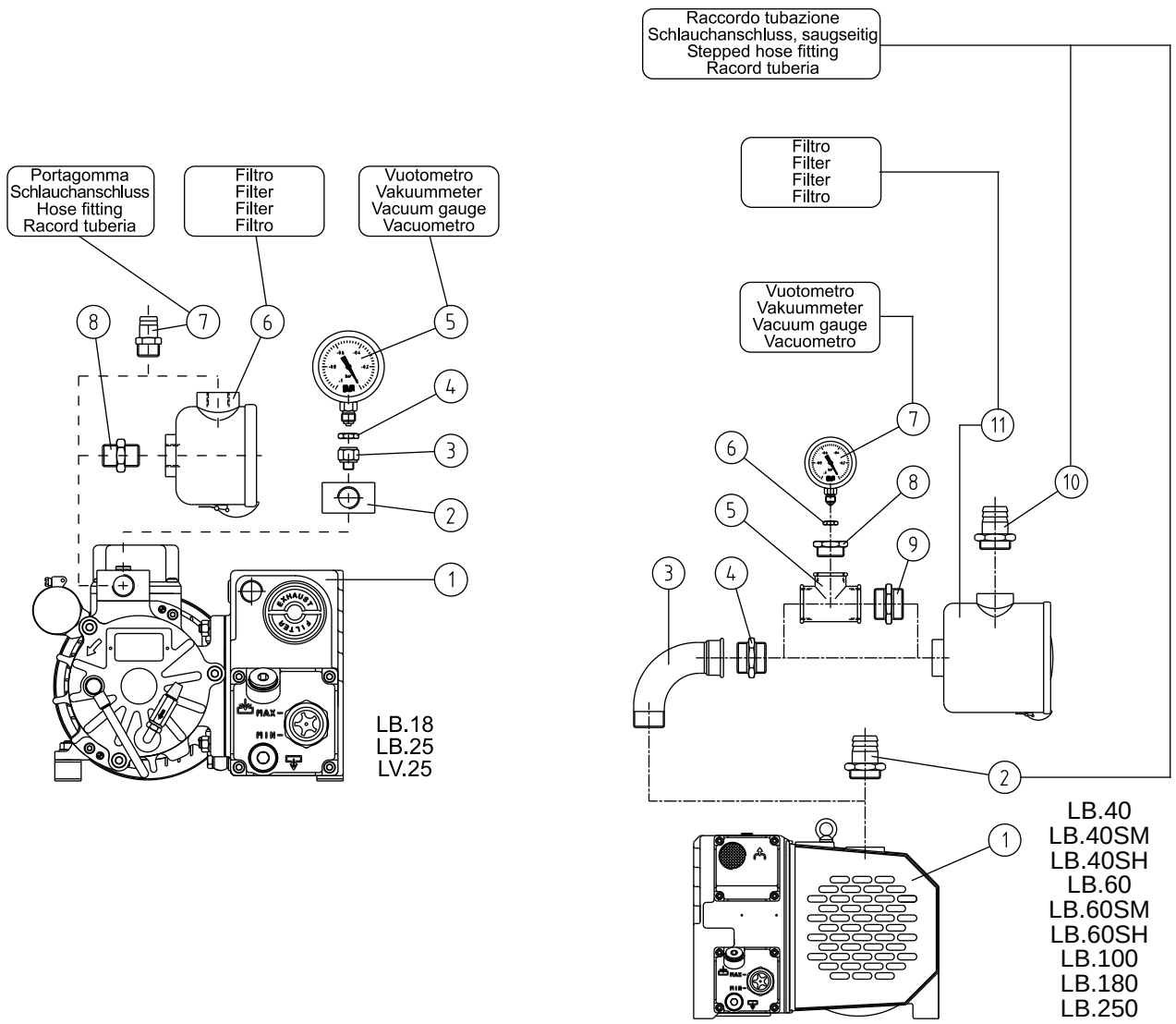

1	LB.18	LB.25	LV.25	LB.40 - LB.40SM LB.40SH	LB.60 - LB.60SM LB.60SH	LB.100	LB.180 LB.250
2	- - - -	- - - -	4508020 2 x 0101047	2103012 (Ø25)	2103015 (Ø40)		2103016 (Ø50)
3	2001024			2101017	2101016		2101018
4	0202002			2001010	2201011		2201007
5	9009009			2106063	2106056		2106047
6	9001010	9001024		0202004			
7	2103008 (Ø12) - 2103010 (Ø17)			9009003			
8	2201002			2001017			
9	- - - - -			2201014	2201011		2201007
10	- - - - -			2103013 (Ø30)	2103015 (Ø40)		2103016 (Ø50)
11	- - - - -			9001017	9001018		9001019